IMT200

Clear Ice Maker

INSTRUCTION MANUAL

Introduction

Thank you for choosing our Skyra clear ice maker! This brand-new product is designed to bulk produce clear ice in standard shapes, perfect for bars, restaurants, hotels and other businesses serving cold beverage. Compared with regular non-clear ice makers and traditional clear ice-producing processes, the Skyra has the following advantages:

- Produce clear ice that is denser and melts more slowly than cloudy ice.
- Directly form clear ice in various sizes and shapes without cutting.
- Offers a one-touch, automated process for clear ice production.
- Solve long-term needs for clear ice and reduce cost.

With a sleek design and rigorous testing for safety and performance, we're confident the Skyra will provide an outstanding user experience.

Disclaimer

Before use, please carefully read this user manual. This manual provides all safety instructions related to the machine and is intended to provide qualified personnel with the information required for the proper installation, operation, and maintenance of the machine. It is essential to strictly follow the instructions in the manual when using the machine. Our company shall not be held responsible for any consequences resulting from failure to operate in accordance with the instructions provided.

Contents

Important Safety Instructions 3

Product Structure 8

Specifications 10

Specifications for the Inlet and Outlet Pipe 12

Product Features 13

Operation Instructions 16

Before using 16

Selecting the ice making program 18

How to make clear ice 18

How to use Freeze mode 25

How to clean 25

Care and Maintenance 26

Troubleshooting 27

THANKS 29

COMPLIANCE 30

WARRANTY INFORMATION 31

WARRANTY CARD 32

Important Safety Instructions

- Only the power supply specified on the machine nameplate can be used with this machine.
- Outlet for this machine must meet the national laws and regulations and must be reliably grounded with leakage protection.
- Wear gloves when performing maintenance on the motor and the cooling system inside the machine.
- Do not insert a screwdriver or other device into the protective grilles, where there are heat exchange vents, evaporators, etc.
- Do not touch live parts with wet hands or bare feet.
- Do not block the heat exchange vents of the compressor or evaporator to ensure the normal operation of the machine.
- When opening or closing the lid, always hold the lid to avoid getting your hands caught.
- Do not place non-food items in the machine except the accessories that come with the machine.
- Only trained operators are allowed to use this machine.
- The installation, repair or maintenance of this machine must be carried out by professional and qualified personnel.
- The machine is not intended for use by children, persons with reduced physical, sensory or mental capabilities or lack of experience and knowledge.
- The machine should be properly managed to ensure that children will not play with or around it.
- If the power supply device of the machine fails, contact professional personnel certified by the manufacturer to replace it to avoid safety accidents.
- It is prohibited to modify or remove the provided safety devices (protective grilles, hazard labels, etc.) and the manufacturer is not responsible for the

consequences of violating this instruction.

- In the event of a fire, use a carbon dioxide fire extinguisher instead of water, and cool the motor room as soon as possible.
- Do not use mechanical devices or other means to accelerate the defrosting process, other than those recommended by the manufacturer.
- Do not damage the refrigerant circuit.
- Do not use other electrical appliances in the machine, unless they are recommended by the manufacturer.
- Refrigerants and blowing agents are flammable and should only be disposed of by qualified personnel and institutions.
- If the power cord is damaged, it must be replaced by the manufacturer, service agent, or qualified personnel.
- Do not store explosive substances such as aerosol cans with a flammable propellant in this machine.
- Keep clear of obstructions to all ventilation openings of the machine.
- Before performing any operation, unplug the power cord and ensure that the operator can check from any direction that the power cord is disconnected.
- The A-weighted emission sound pressure level is below 70 dB(A).
- The climatic class numbers marked on the machine nameplate indicate:

- Maximum ambient temperature for appliances with climatic class 0, 1, 2, 3, 4, 6, or 8 in the test room: 32°C ± 2°C.

- Maximum ambient temperature for appliances with climatic class 5 or 7 in the test room: 43°C ± 2°C.

Warning: risk of fire / flammable materials

Package and Transportation

- Packed in wood crates, the machine should be transported with appropriate equipment, do not move it with bare hands.
- When using a lifting system, such as forklifts or pallets, pay special attention to balance and prevent tipping.
- Normally, the machine should be fixed on wooden pallets to ensure safety during transportation and storage.
- Warning signs should be printed on the package to remind users to follow the instructions and ensure the machine will not be damaged during loading, unloading, and transportation.

Fragile

Upward

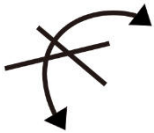
Do not flip

Keep dry

Stacking limit

- When storing or moving the machine, the maximum stack is two units, unless otherwise specified on the label.
- Since the center of gravity of the machine does not coincide with the geometric center, be careful not to tilt the machine during handling.

Unpacking

- Please use tools for unpacking the wood crate. After the unpacking, if any damage is found, please inform the carrier immediately.

Installation

- Install and place the machine securely on a stable and level surface.

- When handling, do not push or pull the machine to avoid tipping over or damaging the parts.
- Do not place any objects on the machine, as it is open from the top.
- The machine should be placed in a well-ventilated place, and away from heat and ignition sources.
- The minimum clearance ⩾ 100mm/3.9" should be kept between the surrounding of the machine and the wall or objects to ensure good operation performance, ventilation and maintainability.
- Before connecting to the power supply, make sure that the voltage and frequency are consistent with the machine nameplate. A variation of +/-10% of the normal voltage is allowed, and the machine should be connected to an effective ground connection.

Storage

- Turn off the power and unplug the machine
- Empty the cabinet and clean it
- Keep the lid slightly open to ensure ventilation and avoid mildew or odors

Disposal

- Temporary storage of special wastes may be permitted before disposal or final disposal.
- In all cases, the applicable environmental laws of the user's country must be complied with.

	Correct disposal of this product

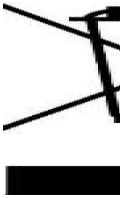	This symbol indicates that this product should not be disposed of with other household waste. To prevent potential harm to the environment or human health from improper waste disposal, recycle it responsibly to promote sustainable material resource use. To return your used product, use the return and recycling system or contact the retailer where the product was purchased for environmentally safe recycling.

Product Structure

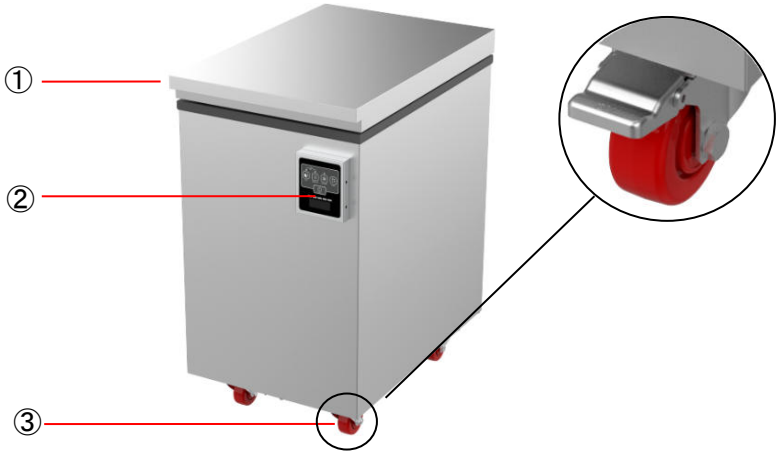

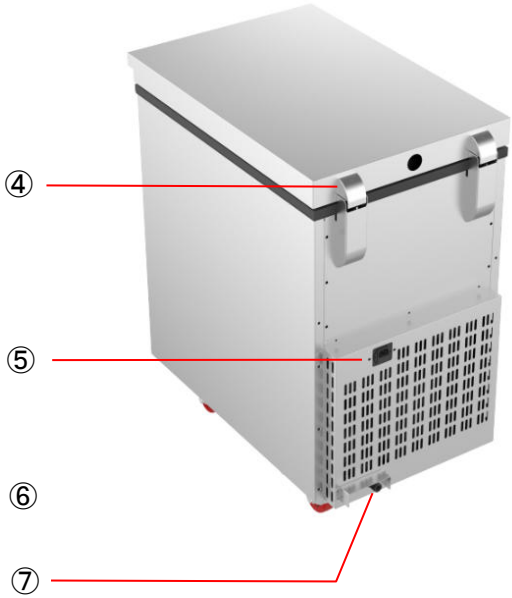

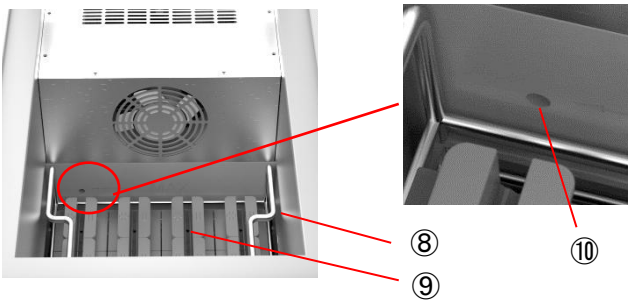

⑧+⑨：

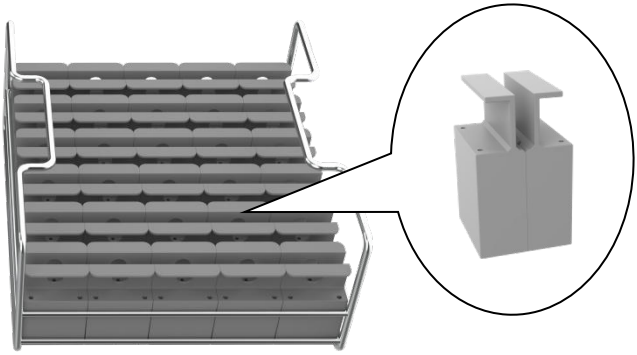

①Lid ②Control panel ③Universal wheels ④Hinge ⑤Power port
⑥Drain pipe ⑦Inlet pipe ⑧Ice mold tray ⑨Ice mold ⑩Overflow hole

Specifications

Model	Skyra (Single tray)	
Power supply	220-240V 50Hz	110-120V 60Hz
Ice-making power	350W	450W
Ice-detaching power	700W	700W
Exterior material	Stainless steel SUS201 with brushed finishes	
Interior material	Stainless steel SUS304	
Exterior dimensions	18.5" × 29.7" × 33.7" (470 × 755 × 856 mm)	
Interior dimensions	13.8" × 15.0" × 17.8" (350 × 382 × 452 mm)	
Tray number	1	
Tray material	Stainless steel SUS304	
Ice mold material	Food-grade silicone	
Ice-making capacity (Ice molds are optional)	30 ice cubes	
	16 ice spheres	
	24 ice bars	
	30 ice diamonds	
Ice size	Ice cube: 2.2 x 2.2 x 2.2 in (55 x 55 x 55 mm)	
	Large ice sphere: Φ 2.95 in (Φ75 mm)	
	Small ice sphere: Φ 2.36 in (Φ60 mm)	
	Ice bar: 1.5 x 1.5 x 4 in (38 x 38 x 102 mm)	
	Ice diamond: Φ 2.4 x 2.2 in (Φ 60 x 55 mm)	
Ice Production Efficiency	- During regular operation, each ice batch achieves a completeness rate of over 90%. The appearance of white mist on the surface of each ice cube is less than 10% of the total surface. - While taking out the ice, actions like pulling or stretching may result in minor surface cracks. Typically, these cracks can be resolved by immersing the ice in a liquid.	
Weight	167.5 lb / 76 kg (cube molds included)	
	174 lb / 79 kg (large sphere molds included)	
	170 lb / 77 kg (small sphere molds included)	
	172 lb / 78 kg (bar molds included)	

	176 lb / 80 kg (diamond molds included)
Temperature display unit	°F / °C
Ice storage mode temperature	30.2°F (-1°C)
Freeze mode temperature	5°F (-15°C)
Working conditions	Temp: 41-90°F (5-32°C), humidity: ≤85%

Specifications for the Inlet and Outlet Pipe

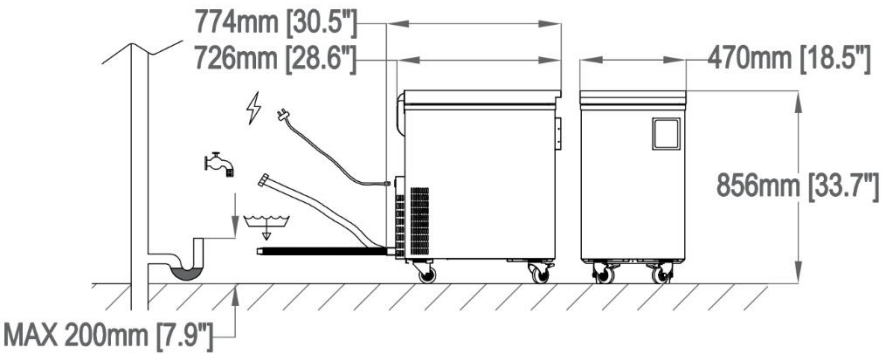

Inlet water pressure	Bar	0.2 to 8
Flow Rate	L/Min	5
Water inlet temp	℃	≤35
	℉	≤95
Water connection	BSP	1/2"
	dn	15
Waste connection	Φ/mm	18 to 25
	Φ/inch	0.7 to 1
Water inlet pipe	inch	78.7
	m	2
Waste outlet pipe	inch	39.4
	m	1
Water consumption per cycle	L	15

Product Features

Control Panel:

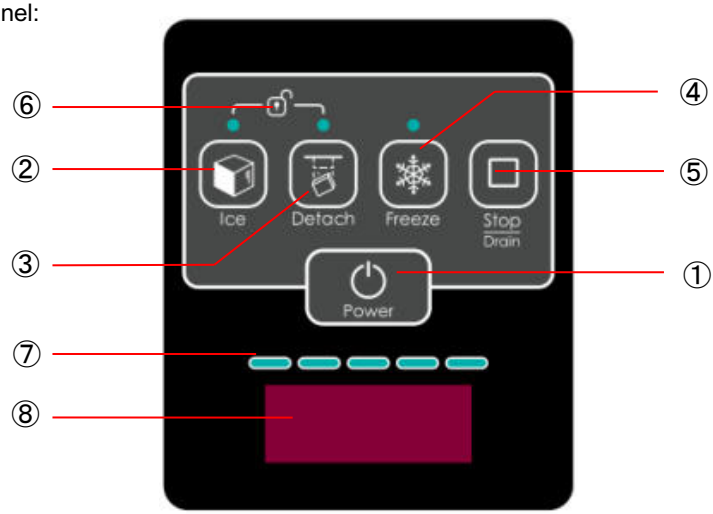

No.	Part	Description
1	Power	--- Plug in the machine, and the display will show "OFF". Press the "Power" button to enter standby mode, showing “ON”. --- In standby mode or during operation, pressing the power button can return to power saving mode. ---When the display shows "OFF," press and hold the "Power" button for 3 seconds to enter the program selection. Use short presses to switch between two programs ("1" or "2"). To exit this mode, press and hold the power button for 3 seconds. Refer to the "Operation Instructions" for program details.
2	Ice	--- In standby mode, press the “Ice” button, and the indicator will light up, and the ice-making process will start: 1) Water filling: display shows ICE1, and the first indicator light of the progress bar flashes; 2) Ice making: display shows ICE3 and ice-making time alternately, and the third indicator light of the progress bar flashes; 3) Ice detaching: display shows ICE4, and the indicator of “Detach”

		lights up and the fourth indicator light of the progress bar flashes; 4) Ice making complete, entering ice storage: display shows the cabinet temperature, Ice and Detach indicator lights off, and the progress bar fully lights up. --- In standby mode, long press the “Ice” button for about 3 seconds until the indicator lights up, the water filling process will be skipped, and directly enter ice making process.
3	Detach	--- During ice-making and in the unlocked state, pressing “Detach” button can enter ice-detaching mode in advance. --- In ice-storage status, press “Detach”, the machine will enter ice-detaching mode, and the indicator will turn on. When the ice-detaching is completed, the indicator will turn off and the display will show the temperature in the cabinet.
4	Freeze	--- In standby mode, press the “Freeze” button, the indicator will turn on and the machine will enter freeze mode, with the display showing the cabinet temperature. --- In standby mode, long press the button for about 3 seconds, then all lights of the progress bar will light up, and can re-enter ice storage status, in which the display will show the cabinet temperature.
5	Stop/Drain	--- During all working processes, pressing “Stop/Drain” will stop the task. --- In standby mode, press and hold the “Stop/Drain” button for about 3 seconds to start the drainage process. The digital display will show "0000" or “dr”. Once the water has been completely drained, press the “Stop/Drain" button again to stop the drainage.
6	Lock	After entering the Ice making process, the operation interface will be locked. If you need to perform other operations (such as ice-detaching or stopping the machine), you need to long press the "Ice" and "Detach" buttons for a few seconds to unlock. After unlocking, the machine will beep and the display will show "Unlo".
7	Ice-making progress bar	Shows the ice-making progress. After ice-detaching, the whole progress bar will light up.
8	Display	--- Shows ice-making stages, ice-making time, and cabinet temperatures. --- In standby mode, when the display shows "OFF," simultaneously press and hold the “Freeze” and “Stop/Drain” buttons for 3 seconds to switch the unit of ice storage temperature between Fahrenheit (℉) and

		Celsius (℃). In ice storage mode, if the last digit on the display shows "C," it indicates the current unit is Celsius (℃), and if it shows "F," it indicates the current unit is Fahrenheit (℉).

Operation Instructions

Before using

1. Place the machine on a stable, flat surface, ensuring nothing is under the machine to allow for proper heat dissipation. Keep at least 100mm/3.9in of space between the machine and any walls or objects for proper ventilation.

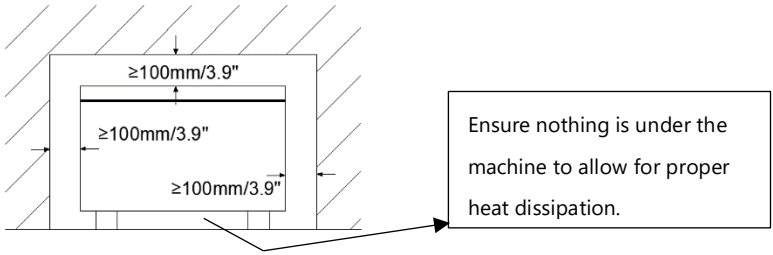

2. Connect the inlet pipe of the machine to the water supply and the drain pipe to the drainage system. (To clean the machine and drain the water, press and hold the "Stop/Drain" button for about 3 seconds, and make sure that the machine inlet pipe is connected to the tap and the tap is on).

Note:

① The water pressure must be between 0.02 MPa (0.2 bar) and 0.8 MPa (8 bar). If the water pressure exceeds 0.78MPa(8bar), an appropriate pressure relief valve should be used. After connecting the water supply, keep the tap on.

② It is not recommended to use distilled water as the water source because it can affect the transparency of the ice. It is recommended to use mineral water or filtered tap water.

3. Identify the water inlet pipe

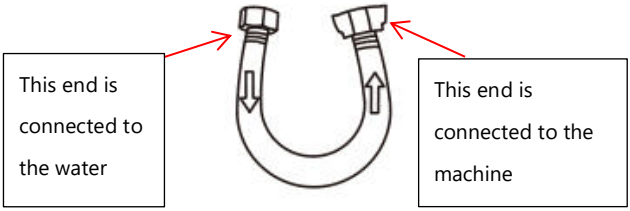

The water inlet pipe is a 1/2" internal tooth pipe about 1.2 meters long, which should be connected to the 1/2" external tooth faucet or connecting pipe.

4. Install the inlet pipe

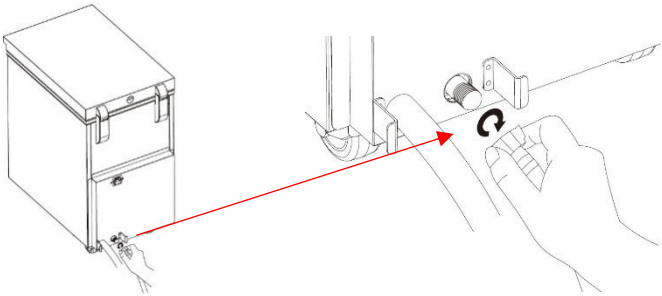

5. Diagram after installation

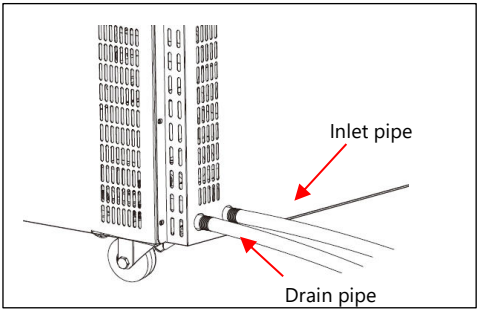

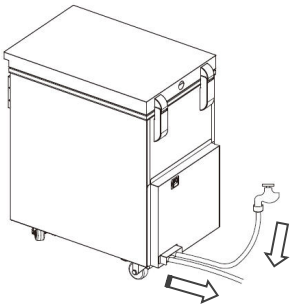

Note: The drain pipe is a corrugated hose about 1 meter long and should be placed into the drainage system. The drain pipe should not be placed higher than the water outlet.

Selecting the ice making program

By default, this machine operates in an environment with a temperature of 32℃/90℉ or lower, corresponding to program number "1". If the temperature exceeds 32℃/90℉ and you want better ice-making results, follow these steps to switch to program number "2":

1. Power on the machine, and the display shows OFF.
2. Hold down the Power button for 3 seconds until the display shows "1".
3. Press the Power button briefly to switch the display to "2".
4. After switching, hold down the Power button for 3 seconds to exit the program selection, and the display shows OFF.
5. Setting is complete.

Note:

Program "1" has a 23-hour ice-making cycle.

Program "2" has a longer 28.5-hour ice-making cycle for improved results.

How to make clear ice

Please do not open the lid during the ice-making process on this device, or the ice-making effect may get worse.

1. Fit the two halves of the molds together with the tongue and groove, and place them correctly in the tray. The ice mold color should be the same with the tray color tag, and the molds should be placed in the correct direction.

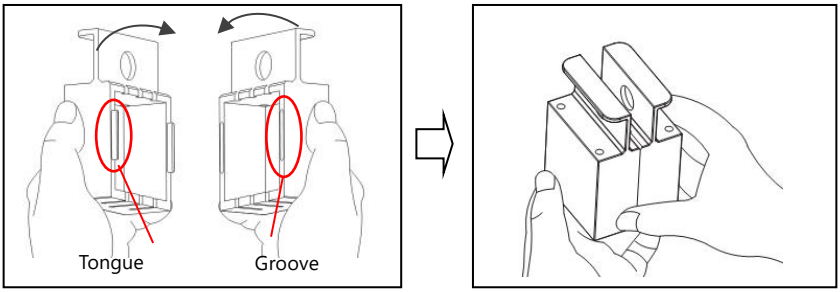

Large ice sphere (Φ75mm): Each tray can hold 16 large ice sphere molds. The ice molds are green, paired with trays marked with a circular symbol. The orientation for placing the ice molds is as shown in the following diagram:

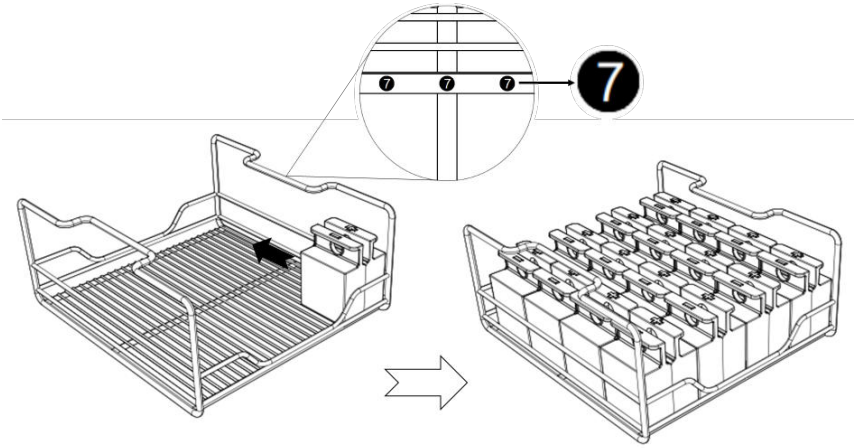

Small ice sphere (Φ60mm): Each tray can hold 25 small ice sphere molds. The ice molds are light green, paired with trays marked with a circular symbol and the number 6. The orientation for placing the ice molds is as shown in the following diagram:

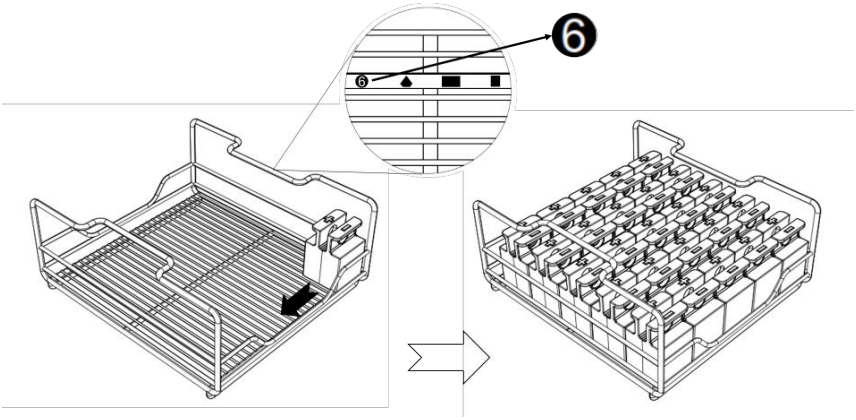

Ice cube: Each tray can hold 30 ice cube molds. The ice molds are grey, paired with trays marked with a square symbol. The orientation for placing the ice molds is as shown in the following diagram:

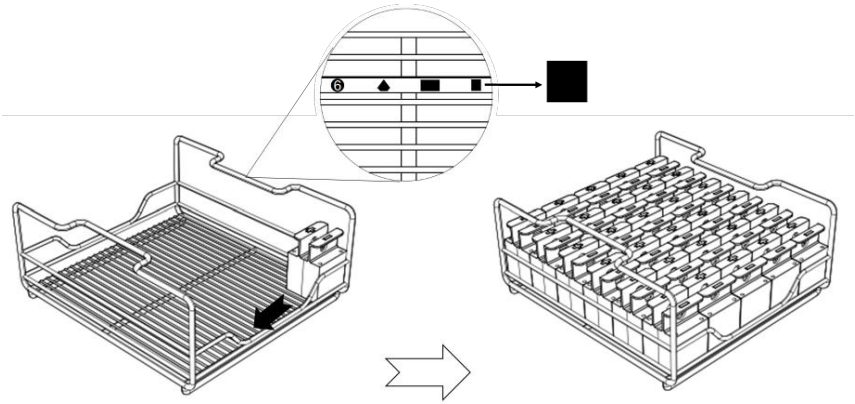

Ice bar: Each tray can hold 24 ice bar molds. The ice molds are black, paired with trays marked with a rectangular symbol. The orientation for placing the ice molds is as shown in the following diagram:

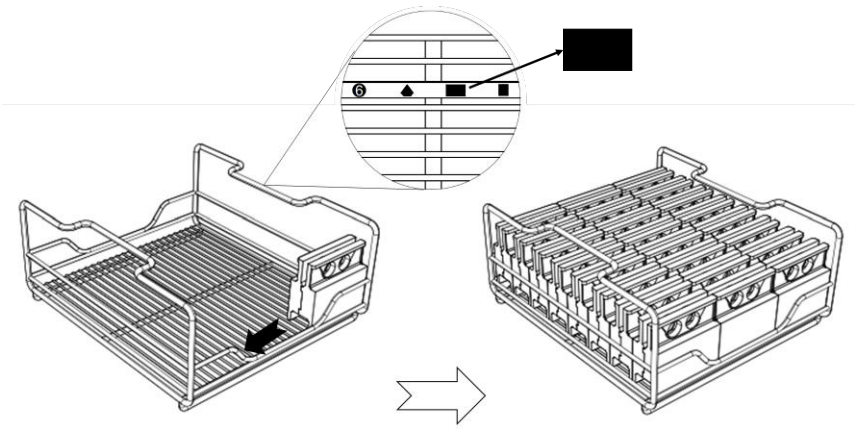

Ice diamond: Each tray can hold 30 ice diamond molds. The ice molds are purple, paired with trays marked with a diamond symbol. The orientation for placing the ice molds is as shown in the following diagram:

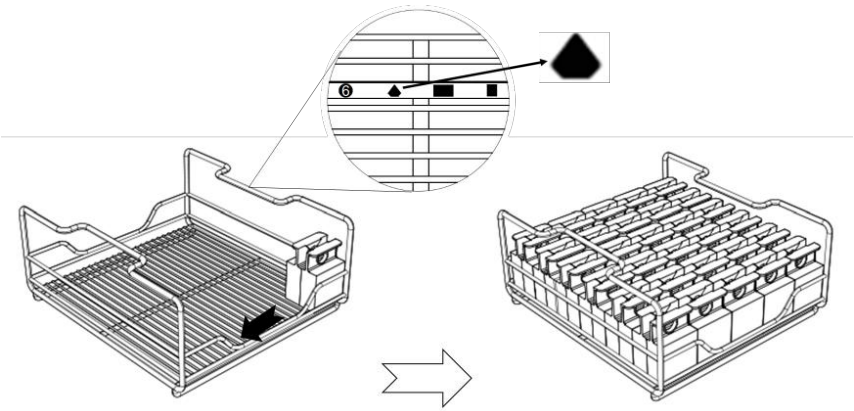

2. Place the tray with the molds on the support blocks in the machine.

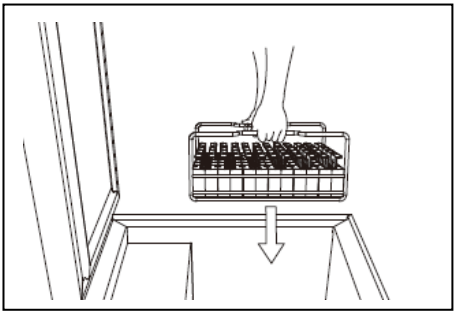

3. Close the lid.

Note: When opening or closing the lid, always hold it with your hand to avoid injury.

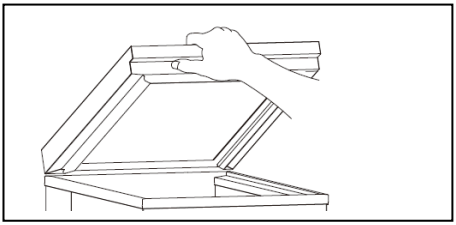

4. Connect to the power supply, and the display will show "OFF". Press the "Power" button, and the machine will enter standby mode.
5. Press the "Ice" button, the indicator light will turn on, and the machine will start to work:

① The machine is first filled with water, the display shows “ICE1”, and the first indicator light of the progress bar flashes.

② When the water-filling is complete, the first and second indicator light of the progress bar will keep on.

③ When the machine starts ice making, the display will show “ICE3” and ice-making time alternately. Meanwhile, the third light of the progress bar will flash.

④ When the ice-making is complete, the third light of the progress bar will keep on, and the machine will start detaching ice. The indicator of “Detach” will light up, the display will show "ICE4", and the fourth light of the progress bar will flash.

⑤ When the ice-detaching is complete, the “Ice” and the “Detach” indicators will be off, and the fourth and fifth lights of the progress bar will keep on. (All the lights of the progress bar will be on when the entire ice making process is complete.)

Note: ① If for some reason, the machine cannot automatically fill with water, you can manually add water to the MAX line, and do not exceed the entire overflow hole. It is not recommended to use pure water. Filtered water or mineral water is recommended.

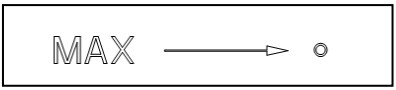

② If you want to detach the ice in advance during ice-making process, first unlock the machine by pressing the “Ice” and “Detach” buttons simultaneously for several seconds. Then press "Detach" and the machine will start detaching ice.

6. When the whole process is complete, all lights on the progress bar will be on, and the machine will make three beeps. The indicators of “Ice” and “Detach” will be off, the display will show the cabinet temperature, and the machine will enter ice storage mode.

Note:

① **After entering ice storage mode, if the machine stops (possibly caused by accidentally pressing "Stop/Drain" or "Power"), press and hold the "Freeze" button for about 3 seconds, and the machine will re-enter the ice storage mode.**

② **In ice storage mode, the last digit on the display indicates the temperature unit. "C" represents Celsius, and "F" represents Fahrenheit. To switch the temperature unit, please follow these steps: First, press the "Stop/Drain" button to return to standby mode. Next, press and hold both the "Freeze" and "Stop/Drain" buttons for about 3 seconds to complete the unit switch. Lastly, press and hold the "Freeze" button for about 3 seconds to re-enter the ice storage mode.**

7. For ice removal, there are two methods: Method 1 is recommended when there is sufficient operating space, otherwise use Method 2.

Method 1: Remove the tray and place it on a work surface for 15 minutes. Pull out the first ice mold from the indentation of the tray's edge, then continue with the others. Return the tray with any remaining molds to the machine for storage.

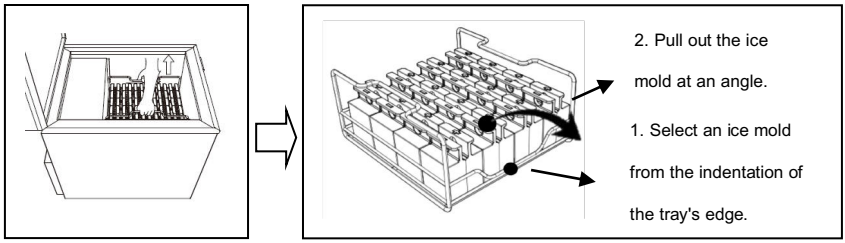

Method 2: Without removing the tray, select and pull an ice mold near the tray's edge in the machine.

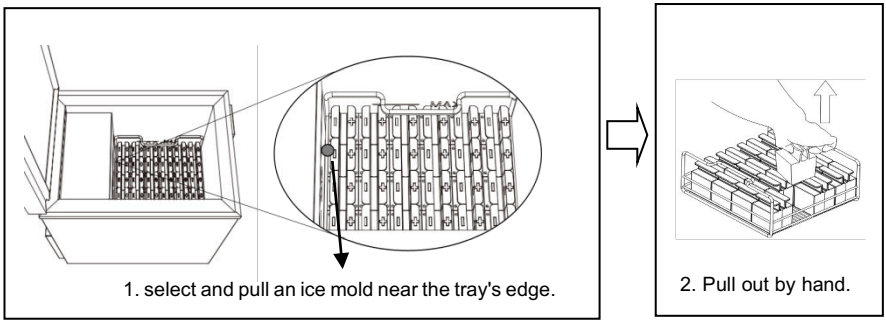

If the ice molds are frozen together and cannot be pulled apart, use a tool like a chisel to

clear surrounding ice and pry the molds loose.

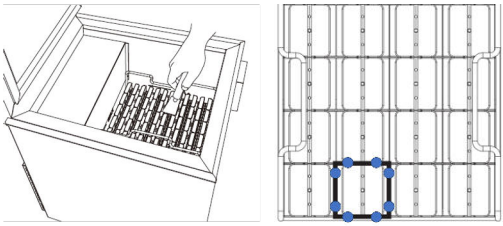

1. Use a chisel to insert at the eight points shown in the diagram, around the ice mold to loosen it.

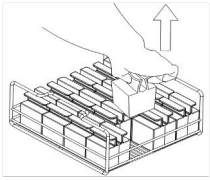

2. Pull out by hand.

Note: For best results, use the ice cubes within 4 hours of making. Storing them longer than 4 hours may affect their clarity or lead to melting.

8. Open the ice mold and remove the ice.

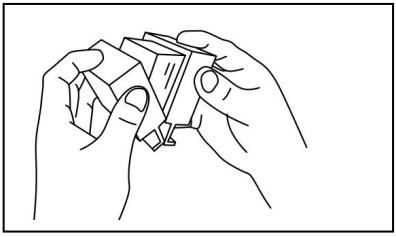

Note:

- If opening the ice mold is difficult, quickly dip it in clean water for about 1-2 seconds and then open it.
- Once the ice-making is done, there may be some ice columns or ice flakes remaining on the ice surface. These are formed around the water inlet of the ice mold, clear them by wiping or chiseling, and your clear ice will be good to go.
- During regular operation, each ice batch achieves a completeness rate of over 90%. The appearance of white mist on the surface of each ice cube is less than 10% of the total surface. While taking out the ice, actions like pulling or stretching may result in minor surface cracks. Typically, these cracks can be resolved by immersing the ice in a liquid.

How to use Freeze mode

The machine comes with the Freeze mode for storing food at a temperature of around -15℃. When using this mode, do not place the ice molds in the cabinet, but can leave the trays.

1. Connect to the power supply, and the display will show "OFF". Press the "Power" button, and the machine will enter standby mode.
2. Press the "Freeze" button to start the freeze mode. The display will show the real-time internal temperature, which will be controlled at about -15℃.
3. Place items in the cabinet and close the lid.

How to clean

To maintain optimal ice-making efficiency, clean the machine's interior after each cycle and before starting a new one:

1. Clear any leftover ice fragments from the interior.
2. Plug in the machine. When the display reads “OFF,” press the “Power” button to enter standby mode.
3. Hold the “Stop/Drain” button for about 3 seconds to initiate drainage; the display will indicate “dr.”
4. After the water has fully drained, press the “Stop/Drain” button again to stop the drainage, completing the cleaning process.

Care and Maintenance

1. Unplug the machine before cleaning and maintenance.
2. Regularly clean the machine surface with a damp cloth to remove dust and dirt.
3. Regularly clean and disinfect the molds. It can be washed in a dishwasher and disinfected in a sterilizer cabinet. It is recommended to clean them every 15 days or according to your own situation.
4. Regularly clean the cabinet and the trays with water. It is recommended to clean them every 15 days or according to your frequency of use.
5. Non-professionals should not disassemble or maintain the machine.
6. Do not tilt the machine when moving or transporting, otherwise it may be damaged.
7. The company will not be responsible for any damage or quality problems caused to the machine by users who do not operate the machine in accordance with this manual.

Troubleshooting

Cannot start

▪ Make sure the power cord is plugged into the power outlet.

▪ Check whether the power cord is damaged. If so, do not use the machine.

▪ If not for the above reasons, please contact professionals for maintenance. (The problem may be: the control panel is damaged, the wire connector is loose, etc.)

Cannot fill with water

▪ Check whether the button has been pressed and whether the dash-line on the display is moving up and down.

▪ Make sure the connected water source is turned on.

▪ If the water inlet valve is faulty, or there is no power supply, please contact professionals for maintenance.

Cannot drain water

▪ Try pressing and holding the "Stop/Drain" button for about three seconds in standby mode to drain the water.

▪ Check whether the drain pipe is blocked.

▪ If the drain valve or the pump malfunctions, please contact professionals for maintenance.

Cannot make ice or refrigerate

▪ When filling water, the overflow hole may be blocked by bubbles or other things. The water cannot overflow and the ice-making program cannot be started. Please clear the hole to make water overflow smoothly.

▪ The water level switch may be damaged, so the water level cannot be sensed and the machine cannot start working. Please check to make sure the water level has reached the overflow hole level, then try to press and hold the "Ice" button for about 3 seconds to skip the water filling and go to the next step.

▪ The control panel and power panel may be damaged, or the wire connector may be loose, which requires professional maintenance.

Cannot detach ice

▪ Try pressing and holding the "Detach" button for about 3 seconds in standby mode to start the ice-detaching process again.

▪ The control panel and power panel may be damaged, or the wire connector may be loose, which requires professional maintenance.

▪ Water heating and circulation may damage or loosen the power terminals or others, which requires professional maintenance.

Time or temperature inaccurate

▪ The control panel, power panel, and temperature sensor may be damaged, or the wire connector may be loose, which requires professional maintenance.

Unsatisfactory ice-making results

▪ Reach out to customer service or sales personnel for after-sales support.

Error Codes

Code	Problem	Solution
H2O	Water filling exceeds 3 hours, and the water level switch is not triggered.	1. The water pressure may be too high so the water inlet valve cannot be opened; or the water pressure is too low and the water level in the cabinet cannot reach the overflow hole within 3 hours. Please try to manually add water to the MAX line to see if the machine can operate. 2. May be caused by the water inlet valve or water level switch failure, which requires professional maintenance.
LP	During the ICE3 ice-making and ICE4 ice-detaching processes, if there is a	1. Lift the lid to check if the cabinet is freezing.

	sudden power failure and power is restored, it will display "LP." In the case of a power interruption during the ICE1 water filling or ice storage process, upon power restoration, it will display "OFF" and not show "LP."	2. If the cabinet has not frozen yet: a) Press "Ice" or "Stop/Drain" to exit the "LP" display. b) Press "Ice" again to continue the ice-making. 3. If the cabinet is frozen: a) Press "Ice" or "Stop/Drain" to exit the "LP" display. b) Press "Detach" to defrost, take out all the ice molds after the ice-detaching. c) Hold down "Stop/Drain" for 3 seconds; the display will flash "0000" or "dr" to drain any remaining water. d) Place the ice molds back in and press "Ice" to start the ice-making again.

THANKS

Thank you for choosing our clear ice maker! If you have any questions while using the product, feel free to reach out to us.

Advanced Cuisine Technology
Email: aftersales@thespacetec.com
Website: www.advanced-cuisine.com

COMPLIANCE

The parts of our product have undergone strict product testing in order to comply with regulatory standards and specifications set by international, independent, and federal authorities.

Our products have been approved to carry the following EU Marks:

Electromagnetic Compatibility Directive 2014/30/EU

EN IEC 55014-1:2021

EN IEC 55014-2:2021

EN IEC 61000-3-2:2019+A1:2021

EN 61000-3-3:2013+A1 :2019+A2:2021

WARRANTY INFORMATION

Our products come with a 2-year limited warranty. Warranty replacements are eligible within 2 years of the original date of purchase. To be eligible for a warranty replacement, you must:

Have purchased the product within the last 2 years.

Have the original order number, or email that was used during your purchase. If purchased through a reseller, retail partner, or other website, you must provide a copy of your original receipt.

** Email us to request warranty service: aftersales@thespacetec.com **

WARRANTY CARD

** Email us to request warranty service: aftersales@thespacetec.com **

Customer Name _____

Address _____

City/State/Zip _____

Telephone Number _____

E-Mail Address _____

Original Date of Purchase _____

Product Model No. _____

Serial No. (If Applicable) _____

Merchant's name _____

IMT200

Clear Ice Maker (Eiswürfelmaschine)

BEDIENUNGSANLEITUNG

Einleitung

Danke, dass Sie die Klareiswürfelmaschine Skyra gewählt haben. Dieses brandneue Produkt wurde entwickelt, um große Mengen an klaren Eiswürfeln in Standardformen zu produzieren. Es ist ideal für Bars, Restaurants, Hotels und sonstige Gastronomiebetriebe, in denen kalte Getränke serviert werden. Im Vergleich zu Maschinen, die kein Klareis produzieren, und zu traditionellen Verfahren zum Herstellen von Klareis hat Skyra die folgenden Vorteile:

- Produziert klares Eis in verschiedenen Größen, das langsamer schmilzt als trübes Eis.
- Der direkte Weg zum Eiswürfel in verschiedenen Größen und Formen, ohne Schneiden oder Brechen.
- Bietet einen automatisierten One-Touch-Prozess zum Herstellen glasklaren Eises.
- Deckt bei reduzierten Kosten Ihren langfristigen Bedarf an klaren Eiswürfeln.

Schlankes Design, gründliche Tests auf Sicherheit und Leistung – wir können uns darauf verlassen, dass Skyra auch Ihnen ein hervorragendes Benutzererlebnis bieten wird.

Haftungsausschluss

Lesen Sie vor dem Gebrauch bitte aufmerksam diese Bedienungsanleitung. Diese Anleitung enthält Sicherheitsanweisungen für das Gerät und sie dient dazu, qualifiziertem Personal die Informationen an die Hand zu geben, die sie für die korrekte Installation, den sicheren Betrieb und die angemessene Wartung des Geräts brauchen. Die Anweisungen dieser Bedienungsanleitung müssen beim Gebrauch des Geräts unbedingt genau befolgt werden. Unser Unternehmen ist nicht haftbar für die Folgen einer Bedienung des Geräts, die nicht den Anweisungen aus vorliegender Bedienungsanleitung entspricht.

Inhalt

Wichtige Sicherheitsinformationen.....37

Produktaufbau.....42

Spezifikationen.....44

Spezifikationen für das Einlass- und das Auslassrohr.....46

Produktausstattung.....47

Betriebsinformationen.....50

Vor der Benutzung.....50

Auswahl des Eisproduktionsprogramms.....52

So machen Sie klares Eis.....53

So verwenden Sie den Freeze-Modus.....60

Säuberung.....60

Pflege und Instandhaltung.....61

Fehlerbehebung.....62

DANKE.....65

VORSCHRIFTEN UND ZULASSUNGEN.....66

INFORMATIONEN ZUR GARANTIE.....67

GARANTIEKARTE.....68

Wichtige Sicherheitsinformationen

- Das Gerät darf nur mit der auf dem Typenschild angegebenen Stromversorgung betrieben werden.
- Die Steckdose, an die das Gerät angeschlossen wird, muss den im Land geltenden Gesetzen und Vorschriften entsprechen, sie muss vorschriftsmäßig geerdet und über einen Fehlerstrom-Schutzschalter gesichert sein.
- Tragen Sie bei Wartungsarbeiten am Motor oder am Kühlsystem im Innern des Geräts Handschuhe.
- Führen Sie keine Schraubenzieher oder sonstige Werkzeuge in die Schutzgitter, Lüftungsschlitze, Verdunster oder ähnliche Öffnungen ein.
- Berühren Sie stromführende Teile nicht mit nassen Händen oder wenn Sie barfuß sind.
- Verdecken Sie nicht die Lüftungsschlitze des Kompressors oder Verdunsters, da dies den normalen Betrieb des Geräts beeinträchtigen kann.
- Halten Sie beim Öffnen oder Schließen der Abdeckung diese stets fest, um zu verhindern, dass Ihre Hand eingeklemmt wird.
- In das Gerät gehören keinerlei Objekte, ausgenommen das mit dem Gerät gelieferte Zubehör.
- Das Gerät darf nur von geschulten Bedienern betrieben werden.
- Installation, Reparatur und Wartung der Maschine sind von professionellem, qualifiziertem Personal vorzunehmen.
- Das Gerät darf nicht von Kindern bzw. von Personen mit eingeschränkten körperlichen, sensorischen oder geistigen Fähigkeiten oder von solchen Personen bedient werden, denen es an der erforderlichen Erfahrung und Schulung fehlt.
- Beim Umgang mit dem Gerät sind die erforderlichen Vorkehrungen zu treffen, damit Kinder nicht mit ihm oder in seiner Nähe spielen.

- Wenn die Stromversorgung des Geräts ausfällt oder gestört ist, kontaktieren Sie zur Vermeidung von Unfällen unbedingt professionelles und vom Hersteller zertifiziertes Personal, um den Stromanschluss zu ersetzen oder zu reparieren.
- Es ist verboten, die Sicherheitsvorrichtungen zu verändern oder zu entfernen, mit denen das Gerät ausgeliefert wird (Schutzgitter und -abdeckungen, Schilder mit Gefahrenhinweisen usw.), und der Hersteller haftet nicht bei Verstößen gegen diese Anweisung.
- Benutzen Sie im Brandfall einen Kohlendioxid-Löscher, löschen Sie nicht mit Wasser. Kühlen Sie dann sobald es geht das Motorgehäuse.
- Benutzen Sie keine mechanischen Werkzeuge oder Mittel, um den Enteisungsvorgang zu beschleunigen. Verwenden Sie ausschließlich die vom Hersteller empfohlenen Werkzeuge.
- Beschädigen Sie den Kühlkreislauf nicht.
- Verwenden Sie im Gerät keine sonstigen elektrischen Gerätschaften, ausgenommen solche, die vom Hersteller ausdrücklich empfohlen werden.
- Kühl- und Treibmittel sind entflammbar und sie dürfen nur von qualifiziertem Personal und in dafür vorgesehenen Einrichtungen entsorgt werden.
- Wenn das Stromversorgungskabel beschädigt ist, muss es vom Hersteller, einem Mitglied des Kundendienstes oder einer qualifizierten Fachkraft ersetzt werden.
- Lagern Sie in der Maschine keine Substanzen wie zum Beispiel Spraydosen mit entflammbaren Treibgasen.
- Alle Ventilationsöffnungen der Maschine müssen stets frei sein.
- Vor jeglichen Wartungsmaßnahmen ist das Stromkabel zu ziehen. Vergewissern Sie sich zudem, dass der Bediener aus jeder Perspektive leicht verifizieren kann, dass das Stromkabel aus der Steckdose gezogen ist.
- Der A-bewertete Schalldruckpegel liegt unter 70 dB(A).
- Folgende Angaben finden Sie auf dem Typenschild des Geräts zur Klimaklasse:

- Maximale Testraum-Umgebungstemperatur für Geräte mit Klimaklasse 0, 1, 2, 3, 4, 6 oder 8: 32 °C ± 2 °C.
- Maximale Testraum-Umgebungstemperatur für Geräte mit Klimaklasse 5 oder 7: 43 °C ± 2 °C.

Warnung: Brandgefahr/Entflammbares Material

Verpackung und Transport

- Die Maschine ist in Holzlattenkisten verpackt. Zum Transport ist geeignete Ausrüstung zu verwenden. Nicht mit der bloßen Hand bewegen.
- Bei Verwendung von Hebesystemen wie Gabelstapler und Paletten ist sorgfältig auf die Balance zu achten, damit die Last nicht kippt.
- Die Maschine sollte zur Sicherheit bei Transport und Lagerung auf einer Holzpalette befestigt sein.
- Die Verpackung ist mit Warnhinweisen zu versehen, um die Benutzer und Transporteure darauf hinzuweisen, dass die Anleitungen zu befolgen sind, und um zu gewährleisten, dass die Maschine beim Verladen und Transport nicht beschädigt wird.

Zerbrechlich

Oben

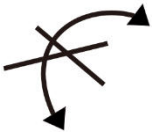
Nicht kippen

Trocken halten

Stapellimit

- Beim Lagern oder Transportieren der Maschine dürfen maximal zwei Einheiten übereinander gestapelt werden, es sei denn, auf dem Etikett stünden andere Angaben.

- Der Schwerpunkt des Geräts liegt nicht im geometrischen Mittelpunkt. Deshalb darf es beim Bewegen nicht gekippt werden.

Auspacken

- Bitte benutzen Sie Werkzeuge zum Auspacken des Geräts. Wenn nach dem Auspacken Beschädigungen festgestellt werden, informieren Sie umgehend den Transporteur.

Installation

- Installieren und platzieren Sie das Gerät sicher auf einem festen und ebenen Untergrund.
- Das Gerät beim Platzieren oder Umstellen nicht schieben oder ziehen, da sonst die Gefahr besteht, dass es kippt oder dass Teile beschädigt werden.
- Keine Gegenstände auf das Gerät legen, denn seine Öffnung ist oben.
- Das Gerät ist an einem gut belüfteten Ort aufzustellen, fern von Wärme- oder Zündquellen.
- Um das Gerät herum ist ein Mindestabstand von ≥100 mm/3,9" zur Wand oder zu anderen Gegenständen zu einzuhalten, damit das Gerät einwandfrei betrieben und gewartet werden kann und die Ventilation gewährleistet ist.
- Ehe Sie das Gerät an die Stromversorgung anschließen, vergewissern Sie sich, dass Spannung und Stromfrequenz mit den Angaben auf dem Typenschild übereinstimmen. Eine Abweichung von +/–10 % von der optimalen Spannung ist zulässig. Das Gerät muss zudem wirksam geerdet sein.

Lagerung

- Schalten Sie das Gerät aus und ziehen Sie den Netzstecker.
- Leeren und reinigen Sie die Eiskammer.
- Lassen Sie die Abdeckung etwas geöffnet, um die Ventilation zu gewährleisten und der Bildung von Schimmel und Geruch vorzubeugen.

Entsorgung

- Die vorübergehende Lagerung von Sonderabfällen vor der endgültigen Entsorgung kann zulässig sein.
- In jedem Fall sind die vor Ort geltenden Umweltgesetze zu befolgen.

	Korrekte Entsorgung dieses Produkts
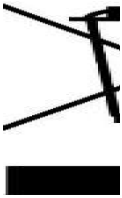	Dieses Symbol zeigt an, dass das Produkt nicht im Hausmüll entsorgt werden darf. Um mögliche Schäden für die Umwelt oder die menschliche Gesundheit durch eine unsachgemäße Entsorgung zu vermeiden, recyceln Sie das Produkt bitte verantwortungsvoll und begünstigen Sie dabei eine nachhaltige Wiederverwendung der Materialien. Zur Rückgabe Ihres gebrauchten Produkts verwenden Sie bitte das Recyclingsystem oder kontaktieren Sie den Händler, bei dem Sie das Produkt gekauft haben, damit er sich um eine für die Umwelt unbedenkliche Entsorgung kümmern kann.

Produktaufbau

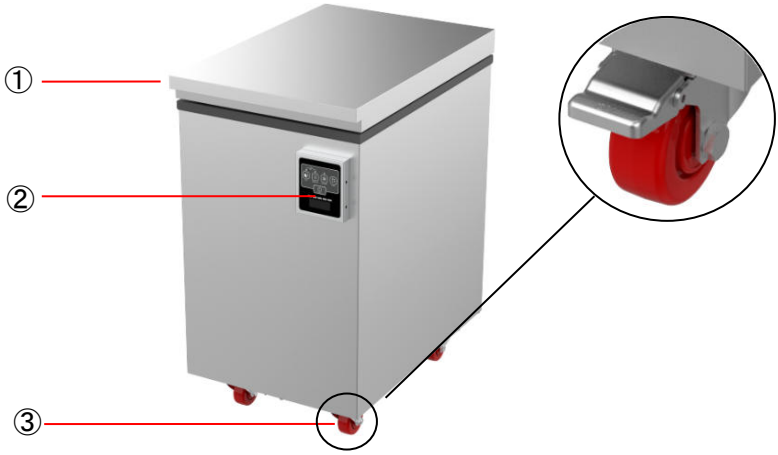

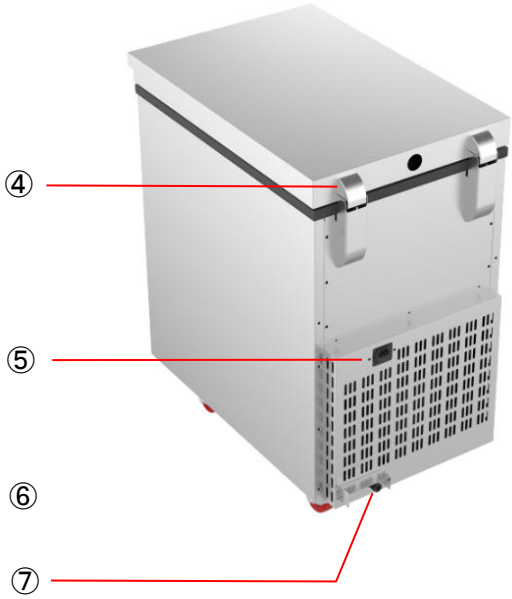

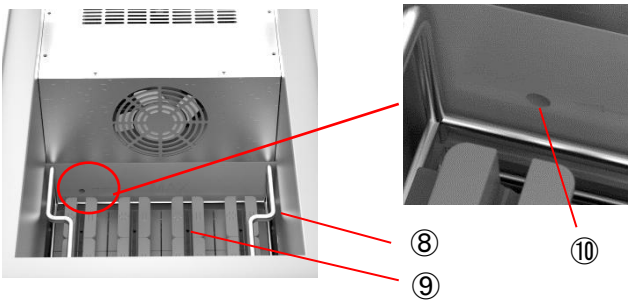

⑧+⑨ :

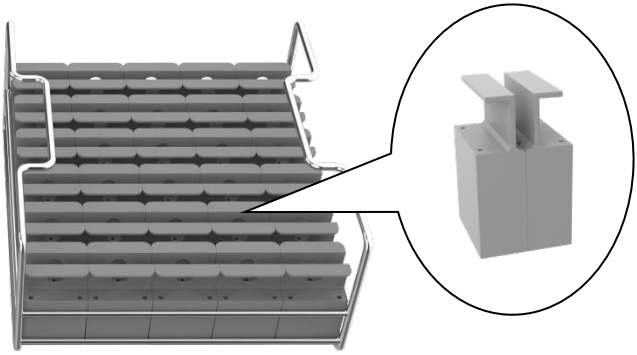

①Abdeckung ②Bedienfeld ③Universalrollen ④Scharnier
⑤Stromversorgungsbuchse
⑥Ablassrohr ⑦Einlassrohr ⑧Eisform-Einsatz ⑨Eisform
⑩Überlauföffnung

Spezifikationen

Modell	Skyra (Einzeleinsatz)	
Stromversorgung	220–240 V 50 Hz	110–120 V 60 Hz
Eiswürfel-Produktionsleistung	350 W	450 W
Eiswürfel lösen	700 W	700 W
Außenmaterial	Edelstahl SUS201 mit gebürsteter Oberfläche	
Innenmaterial	Edelstahl SUS304	
Abmessungen außen	470 × 755 × 856 mm (18,5 × 29,7 × 33,7 in)	
Abmessungen außen	350 × 382 × 452 mm (13,8 × 15,0 × 17,8 in)	
Anzahl Einsätze	1	
Einsatz-Material	Edelstahl SUS304	
Material Eisformen	Lebensmitteltaugliches Silikon	
Eiswürfel-Produktionskapazität (Die Eisformen sind optional)	30 Eiswürfel	
	16 Eiskugeln	
	24 Eisstangen	
	30 Eisdiamanten	
Eisgröße	Eiswürfel: 55 × 55 × 55 mm (2,2 × 2,2 × 2,2 in)	
	Große Eiskugel: Φ 75 mm (Φ 2,95 in)	
	Kleine Eiskugel: Φ 60 mm (Φ 2,36 in)	
	Eisstange: 38 × 38 × 102 mm (1,5 × 1,5 × 4 in)	
	Eisdiamant: Φ 60 × 55 mm (Φ 2,4 × 2,2 in)	
Eisproduktionseffizienz	- Im regulären Betrieb wird bei jeder Charge Eis eine Vollständigkeitsrate von über 90 % erzielt. Das Auftreten eines weißen Schleiers auf der Oberfläche der einzelnen Eiswürfel betrifft weniger als 10 % der Gesamtoberfläche. - Beim Herausnehmen des Eises kann durch Ziehen und Dehnen erreicht werden, das an der Eisoberfläche weniger Risse entstehen. Typischerweise verschwinden diese Risse, wenn das Eis in Flüssigkeit getaucht wird.	
Gewicht	76 kg / 167,5 lb (einschließlich Eiswürfelformen)	

	79 kg / 174 lb (einschließlich Formen für große Eiskugeln)
	77 kg / 170 lb (einschließlich Formen für kleine Eiskugeln)
	78 kg / 172 lb (einschließlich Formen für Eisstangen)
	80 kg / 176 lb (einschließlich Formen für Eisdiamanten)
Temperaturanzeigen-Einheit	°F / °C
Temperatur Eisaufbewahrungsmodus	30,2 °F (-1°C)
Temperatur Gefriermodus	5 °F (-15 °C)
Umgebungsbedingungen für den Betrieb	Temperatur: 41–90 °F (5–32 °C), Luftfeuchtigkeit: ≤85 %

Spezifikationen für das Einlass- und das Auslassrohr

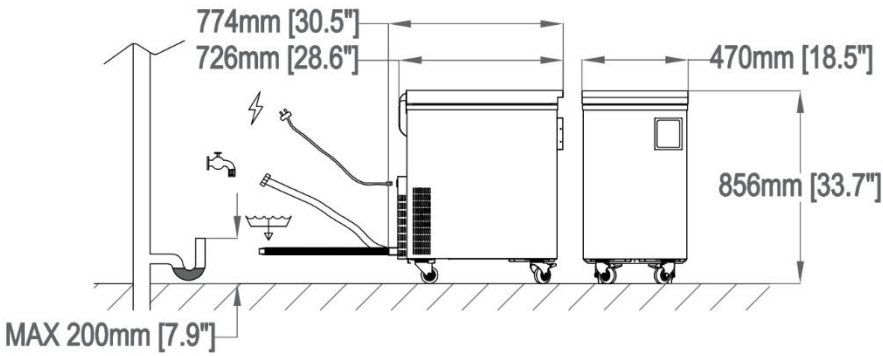

Wasserdruck Einlass	Bar	0,2 bis 8
Durchsatz	L/min	5
Temperatur Wassereinlass	°C	≤35
	°F	≤95
Wasseranschluss	BSP	1/2 in
	DN	15
Abwasseranschluss	Φ/mm	18 bis 25
	Φ/Zoll	0,7 bis 1
Wassereinlassrohr	Zoll	78,7
	m	2
Abflussrohr	Zoll	39,4
	m	1
Wasserkonsum pro Zyklus	L	15

Produktausstattung

Bedienfeld:

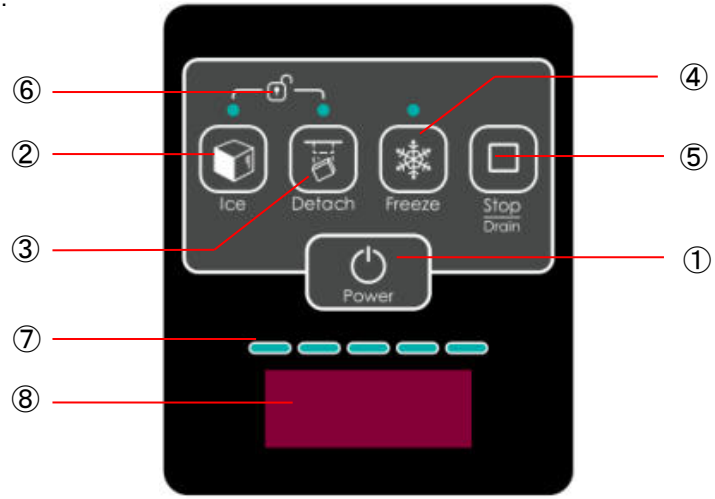

Nr.	Teil	Beschreibung
1	Power (Ein/Aus)	--- Wenn Sie das Netzkabel einstecken, erscheint auf dem Display „OFF“. Drücken Sie die „Power“-Taste, um in den Standby-Modus zu wechseln. Das Display zeigt nun „ON“ an. --- Wenn Sie im Standby-Modus oder beim Betrieb erneut die „Power“-Taste drücken, geht das Gerät wieder in den Energiesparmodus. ---Wenn das Display „OFF“ anzeigt, gelangen Sie durch 3-sekündiges Gedrückthalten der „Power“-Taste zur Programmauswahl. Durch kurzes Drücken wechseln Sie zwischen zwei Programmen hin und her („1“ und „2“). Durch erneutes 3-sekündiges Gedrückthalten der „Power“-Taste verlassen Sie den Programmauswahlmodus wieder. Angaben zu den beiden Programmen finden Sie im Abschnitt „Betriebsanweisungen“.
2	Ice (Eis)	--- Drücke Sie im Standby-Modus auf die „Ice“-Taste, um den Eisherstellungsvorgang zu starten. Die Anzeige leuchtet entsprechend auf:

		5) Wassereinfüllung: Das Display zeigt „ICE1“ an und es blinkt die erste Anzeigeleuchte des Fortschrittsbalkens; 6) Das Display wechselt zwischen „ICE3“ und der verbleibenden Eisproduktionszeit hin und her und es blinkt die dritte Anzeigeleuchte des Fortschrittsbalkens; 7) Eisablösung: Das Display zeigt „ICE4“ an und es leuchtet die Anzeige „Detach“ auch, die vierte Anzeigeleuchte des Fortschrittsbalkens blinkt; 8) Eisproduktion abgeschlossen, Umschalten auf Eislagerung: Das Display zeigt die Eiskammertemperatur an, die Anzeigen „Ice“ und „Detach“ sind aus und der Fortschrittsbalken leuchtet komplett. --- Im Standby-Modus drücken und halten Sie die „Ice“-Taste 3 Sekunden lang gedrückt, bis die Anzeige leuchtet. So wird der Wasserauffüllprozess übersprungen und die Eisproduktion beginnt sofort.
3	Detach (Eisablösen)	--- Wenn Sie während der Eisproduktion und im entriegelten Status die Taste „Detach“ drücken, können Sie vorzeitig in den Eisablösemodus wechseln. --- Wenn Sie im Eislagermodus auf „Detach“ drücken, wechselt das Gerät in den Eisablösemodus und die entsprechende Anzeige leuchtet auf. Wenn die Eisablösung abgeschlossen ist, schaltet sich die Anzeige ab und das Display zeigt die Temperatur der Eiskammer an.
4	Freeze (Gefrieren)	--- Drücken Sie im Standbymodus auf „Freeze“. Die Anzeige leuchtet auf und das Gerät schaltet in den Gefriermodus, dabei zeigt das Display die Temperatur in der Eiskammer an. --- Wenn Sie im Standbymodus die „Freeze“-Taste rund drei Sekunden gedrückt halten, leuchten alle Leuchten des Fortschrittsbalkens auf und das Gerät zeigt erneut den Status der Eisaufbewahrung, wobei das Display die Temperatur in der Eiskammer anzeigt.
5	Stop/Drain (Stopp/Ablassen)	--- Im Verlauf des gesamten Prozesses kann die laufende Funktion durch Drücken der Taste „Stop/Drain“ gestoppt werden. ---Halten Sie im Standbymodus die Taste „Stop/Drain“ rund drei Sekunden lang gedrückt und starten Sie so den Ablassprozess. Das Digitaldisplay zeigt nun „0000“ oder „dr“ an. Sobald das Wasser vollständig abgelassen wurde, drücken Sie erneut die Taste

		„Stop/Drain“ und stoppen so das Ablassen.
6	Lock (Sperre)	Sobald die Eisproduktion begonnen hat, wird die Bedienschnittstelle gesperrt. Wenn Sie nun andere Schritte ausführen möchten (etwa Eis ablösen oder das Gerät stoppen), müssen Sie zum Entsperren die Tasten „Ice“ und „Detach“ einige Sekunden gedrückt halten. Nach dem Entsperren piepst das Gerät und auf dem Display erscheint die Anzeige „Unlo“.
7	Fortschrittsbalken Eisproduktion	Zeigt den Status der Eisproduktion an. Nach dem Ablösen des Eises leuchtet der gesamte Fortschrittsbalken auf.
8	Display	--- Zeigt die einzelnen Stufen der Eisproduktion, die Dauer der Eisproduktion und die Temperatur der Eiskammer an. --- Wenn das Display im Standbymodus „OFF“ anzeigt, können Sie durch 3-sekündiges Gedrückthalten der Tasten „Freeze“ und „Stop/Drain“ zwischen der Anzeige der Aufbewahrungstemperatur in Fahrenheit (℉) und Celsius (℃) hin und her wechsel. Wenn sich das Gerät im Aufbewahrungsmodus befindet und auf dem Display „C“ angezeigt wird, sehen Sie daran, dass gegenwärtig Celsius (℃) als Maßeinheit ausgewählt ist, und wenn „F“ angezeigt wird, ist die ausgewählte Maßeinheit Fahrenheit (℉).

Betriebsinformationen

Vor der Benutzung

1. Stellen Sie das Gerät auf eine feste, ebene Oberfläche und stellen Sie sicher, dass sich nichts unter dem Gerät befindet, damit die Wärme korrekt abgeleitet werden kann. Halten Sie zwischen dem Gerät und Wänden bzw. anderen Gegenständen zwecks korrekter Ventilation einen Abstand von mindestens 100 mm/3,9 in.

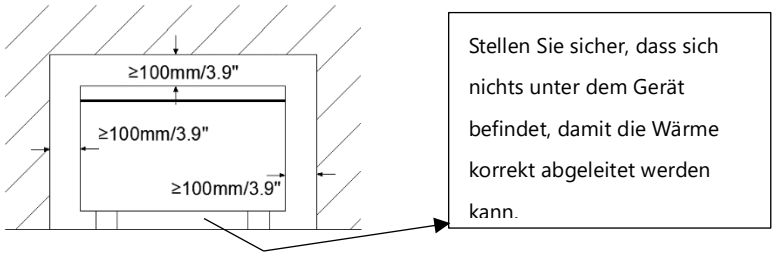

2. Schließen Sie das Einlassrohr des Geräts an die Wasserversorgung an und das Ablassrohr an eine Abwasserleitung. (Zum Reinigen des Geräts und zum Ablassen des Wassers halten Sie rund 3 Sekunden lang die Taste „Stop/Drain“ gedrückt. Dabei muss das Einlassrohr des Geräts an einen Wasserhahn angeschlossen und dieser muss geöffnet sein).

Hinweis:

① Der Wasserdruck muss zwischen 0,02 MPa (0,2 bar) und 0,8 MPa (8 bar) liegen. Wenn der Wasserdruck 0,78 MPa (8 bar) überschreitet, ist ein geeignetes Überdruckventil zu verwenden. Wenn das Gerät an die Wasserversorgung angeschlossen ist, muss der Wasserhahn geöffnet bleiben.

② Es wird von der Zuleitung destillierten Wassers abgeraten, da dies die Transparenz des Eises beeinträchtigen kann. Empfohlen wird die Verwendung von Mineralwasser oder gefiltertem Leitungswasser.

3. Lokalisieren Sie das Wassereinlassrohr.

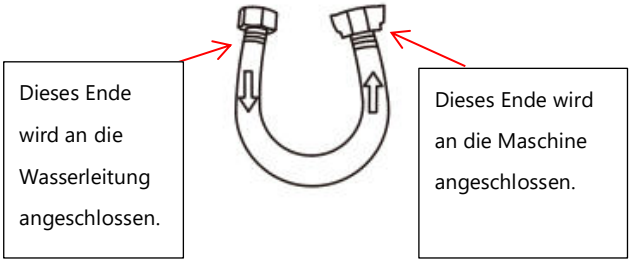

Das Einlassrohr ist ein 1/2" starkes und rund 1,2 Meter langes Rohr mit Innengewinde. Es ist an eine Wasserleitung oder ein Verbindungsrohr mit 1/2" starkem Außengewinde anzuschließen.

4. Das Einlassrohr anschließen

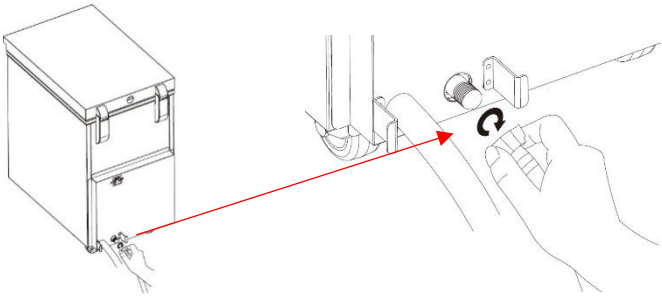

5. Schaubild nach der Installation

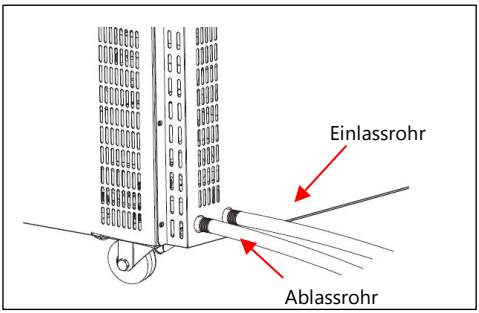

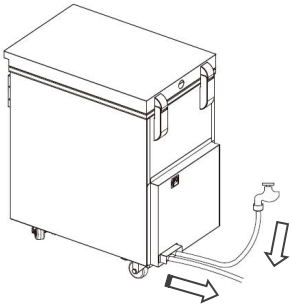

Hinweis: Das Ablassrohr ist ein etwa 1 Meter langer Wellschlauch. Er ist an das Abwassersystem anzuschließen. Das Ablassrohr ist nicht höher als der Wasserabfluss zu installieren.

Auswahl des Eisproduktionsprogramms

Ab Werk ist das Gerät so konfiguriert, dass es in einer Umgebung mit einer Temperatur bis maximal 32 ℃/90 ℉ funktioniert, was Programm „1“ entspricht. Wenn die Umgebungstemperatur über 32 ℃/90 ℉ liegt und Sie bessere Ergebnisse der Eisproduktion wünschen, stellen Sie das Gerät anhand der folgenden Schritte auf Programm „2“ um:

6. Schalten Sie das Gerät ein. Das Display zeigt „OFF“ an.
7. Halten Sie die „Power“-Taste 3 Sekunden lang gedrückt, bis auf dem Display „1“ angezeigt wird.
8. Drücken Sie kurz die „Power“-Taste und schalten Sie so auf „2“.
9. Halten Sie nach dem Umschalten die „Power“-Taste 3 Sekunden lang gedrückt. So verlässt das Gerät die Programmauswahl und das Display zeigt wieder „OFF“ an.
10. Die Einstellung wurde korrekt geändert.

Hinweis:

Programm „1“ hat einen 23-stündigen Eisproduktionszyklus.

Programm „2“ hat einen 28,5-stündigen Eisproduktionszyklus, um ein besseres Ergebnis zu erzielen.

So machen Sie klares Eis

Bitte öffnen Sie während des Eisbereitungsprozesses auf diesem Gerät nicht den Deckel, da sich sonst die Eisbereitung verschlechtern könnte.

8. Fügen Sie die beiden Hälften der Formen anhand der Nut und der Feder zusammen. Setzen Sie sie nun korrekt in den Einsatz ein. Die Farbe der Eisform muss mit der Farbe des Farbetiketts des Einsatzes übereinstimmen und die Formen müssen in der korrekten Ausrichtung eingesetzt werden.

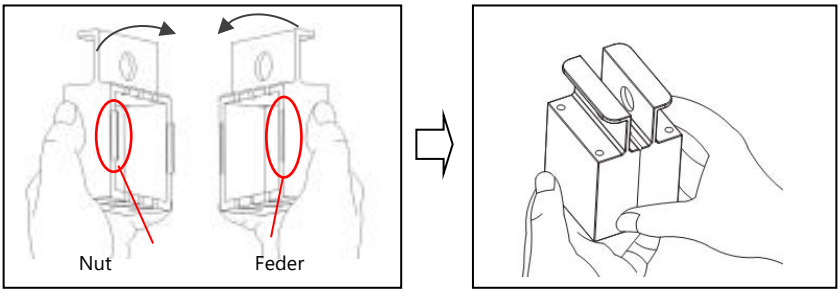

Große Eiskugel (Φ 75mm): Jeder Einsatz kann 16 Formen für große Eiskugeln aufnehmen. Die Eisformen sind grün und passen zu den Einsätzen mit dem runden Symbol. Die Ausrichtung der Eisformen entnehmen Sie bitte dem folgenden Diagramm:

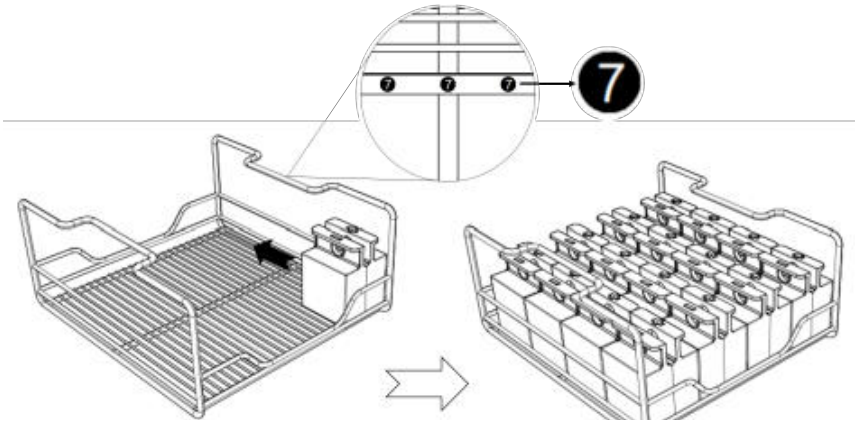

Kleine Eiskugel (Φ 60mm): Jeder Einsatz kann 25 Formen für kleine Eiskugeln aufnehmen. Die Eisformen sind hellgrün und passen zu den Einsätzen mit dem runden Symbol und der Nummer 6. Die Ausrichtung der Eisformen entnehmen Sie bitte dem folgenden Diagramm:

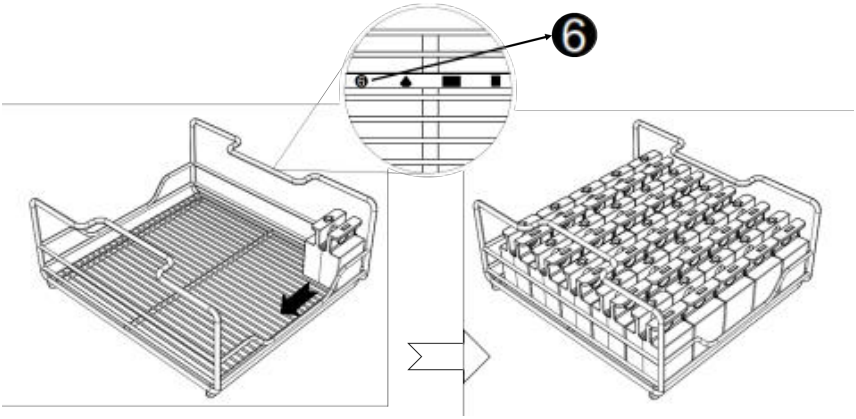

Eiswürfel: Jeder Einsatz kann 30 Formen für Eiswürfel aufnehmen. Die Eisformen sind grau und passen zu den Einsätzen mit dem quadratischen Symbol. Die Ausrichtung der Eisformen entnehmen Sie bitte dem folgenden Diagramm:

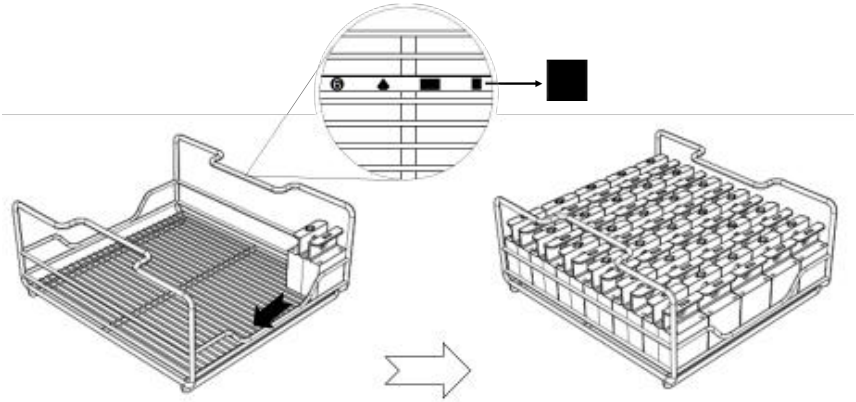

Eisstange: Jeder Einsatz kann 24 Formen für Eisstangen aufnehmen. Die Eisformen sind schwarz und passen zu den Einsätzen mit dem rechteckigen Symbol. Die Ausrichtung der Eisformen entnehmen Sie bitte dem folgenden Diagramm:

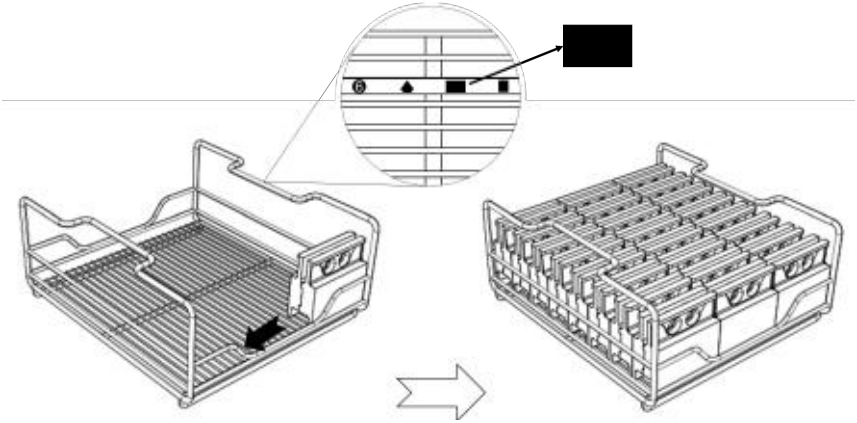

Eisdiamant: Jeder Einsatz kann 30 Formen für Eisdiamanten aufnehmen. Die Eisformen sind lila und passen zu den Einsätzen mit dem Diamantsymbol. Die Ausrichtung der Eisformen entnehmen Sie bitte dem folgenden Diagramm:

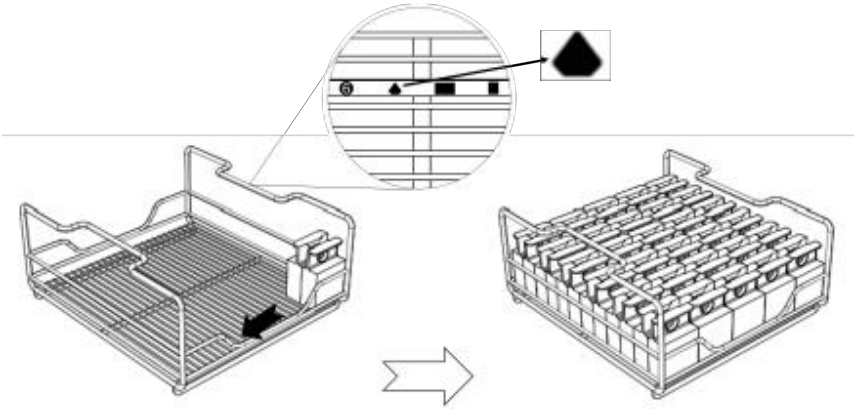

9. Setzen Sie den Einsatz mit den Formen in die Halterungsblöcke des Geräts.

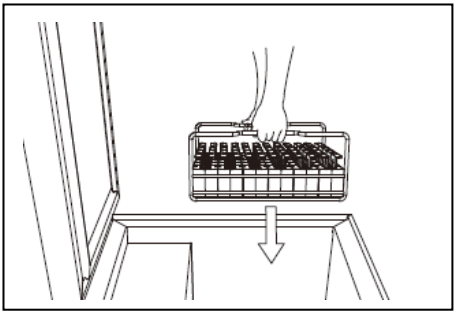

10. Schließen Sie die Abdeckung.

Hinweis: Halten Sie die Abdeckung beim Öffnen und Schließen stets mit der Hand fest, um Verletzungen zu vermeiden.

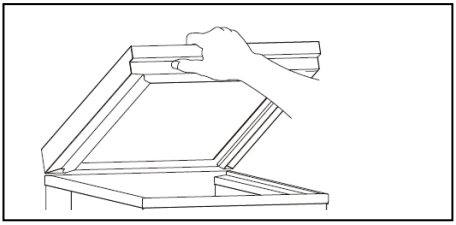

11. Schließen Sie das Gerät an die Stromversorgung an. Auf dem Display erscheint „OFF". Durch Drücken der Taste „Power" versetzen Sie das Gerät in den Standbymodus.
12. Durch Drücken auf „Ice" leuchtet die Anzeige auf und das Gerät nimmt den Betrieb auf:

⑥ Zunächst wird das Gerät mit Wasser befüllt und das Display zeigt „ICE1" an. Dabei blinkt die erste Anzeigeleuchte des Fortschrittsbalkens.

⑦ Wenn das Befüllen mit Wasser abgeschlossen ist, leuchten die erste und zweite Leuchte des Fortschrittsbalkens durchgehend.

⑧ Wenn das Gerät mit der Eisproduktion beginnt, zeigt das Display im Wechsel „ICE3" und die verbleibende Zeit der Eisproduktion an. Unterdessen blinkt die dritte Leuchte des Fortschrittsbalkens.

⑨ Wenn die Eisproduktion abgeschlossen ist, leuchtet die dritte Leuchte des

Fortschrittsbalkens durchgehend und das Gerät beginnt mit dem Lösen des Eises. Es leuchtet die Anzeige „Detach“, das Display zeigt „ICE4“ an und des blinkt die vierte Leuchte des Fortschrittsbalkens.

⑩ Wenn die Eisablösung abgeschlossen ist, gehen die Anzeigen „Ice“ und „Detach“ aus, während die vierte und fünfte Leuchte des Fortschrittsbalkens durchgehend leuchten. (Alle Leuchten des Fortschrittsbalkens leuchten erst dann, wenn der gesamte Eisproduktionsprozess abgeschlossen ist.)

Hinweis: ① Sollte das Gerät aus irgendeinem Grund nicht automatisch mit Wasser befüllt werden können, können Sie das Wasser manuell bis zur Linie MAX einfüllen. Der Pegel darf nicht über das gesamte Überlauf-Loch hinausreichen. Von der Verwendung von reinem Leitungswasser wird abgeraten. Wir empfehlen gefiltertes Leitungswasser oder Mineralwasser.

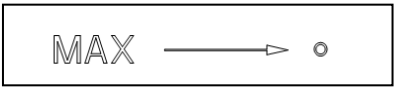

② Wenn Sie das Eis bereits früher im Prozess der Eisproduktion ablösen wollen, entsperren Sie zunächst das Gerät durch gleichzeitiges Gedrückthalten der Tasten „Ice“ und „Detach“ für mehrere Sekunden. Durch Drücken von „Detach“ starten Sie den Vorgang zum Ablösen des Eises.

13. Wenn der gesamte Prozess abgeschlossen ist, leuchten durchgehend alle Leuchten des Fortschrittsbalkens und das Gerät gibt drei Pfeiftöne von sich. Die Anzeigen „Ice“ und „Detach“ sind nun aus, das Display zeigt die Temperatur in der Eiskammer an und das Gerät schaltet in den Aufbewahrungsmodus.

Hinweis:

③ Wenn das Gerät in den Eisaufbewahrungsmodus geschaltet hat und sich dann abschaltet (eventuell weil versehentlich auf „Stop/Drain “ oder „Power “ gedrückt wurde), halten Sie die Taste „Freeze “ rund 3 Sekunden lang gedrückt. So versetzen Sie das Gerät zurück in den Eisaufbewahrungsmodus.

④ Im Eisaufbewahrungsmodus zeigt die letzte Position des Displays die Maßeinheit für die Temperatur an. „C “ steht dabei für Celsius, „F “ für Fahrenheit. Zum Umschalten auf die andere Maßeinheit verfahren Sie bitte wie folgt: Drücken Sie zunächst die Taste „Stop/Drain “, um in den Standbymodus zurückzukehren. Halten

Sie nun gleichzeitig die Tasten „Freeze “ und „Stop/Drain “ rund 3 Sekunden lang gedrückt, um das Umschalten der Maßeinheit abzuschließen. Halten Sie abschließend die Taste „Freeze “ rund 3 Sekunden lang gedrückt. So versetzen Sie das Gerät zurück in den Eisaufbewahrungsmodus.

14. Es gibt zwei Methoden, um Eis zu entnehmen: Methode 1 wird dann empfohlen, wenn genügend Platz und Bewegungsfreiheit vorhanden ist. Andernfalls wird Methode 2 empfohlen.

Methode 1: Entnehmen Sie den Eiseinsatz und stellen Sie ihn 15 Minuten lang auf eine Arbeitsfläche. Ziehen Sie die erste Eisform aus ihrer Fassung an der Ecke des Einsatzes und fahren Sie dann mit den weiteren Formen fort. Platzieren Sie den Einsatz mit eventuell verbleibenden Formen zur Lagerung des Eises wieder im Gerät.

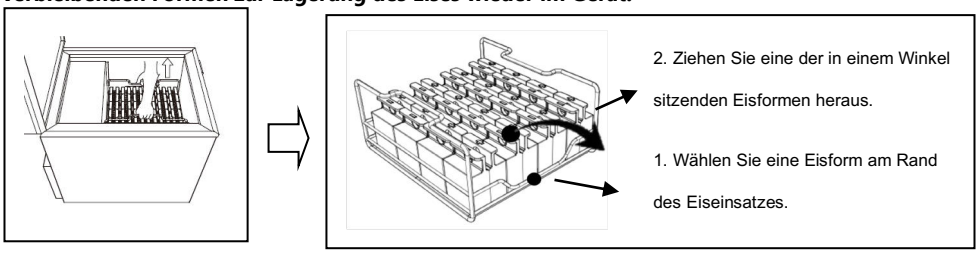

Methode 2: Nehmen Sie den Einsatz nicht aus dem Gerät.Wählen Sie eine Eisform am Rand des Eiseinsatzes und ziehen Sie sie heraus.

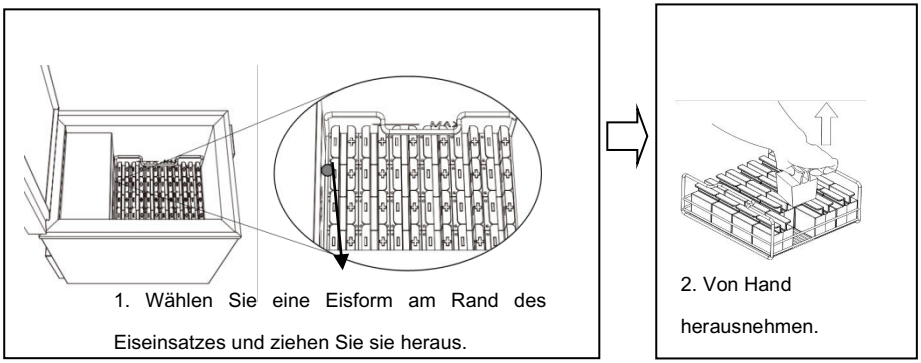

Wenn die Eisformen zusammengefroren sind und sich nicht trennen lassen, entfernen Sie mit einem Werkzeug wie zum Beispiel einem Spachtel das umgebende Eis und hebeln Sie die Formen los.

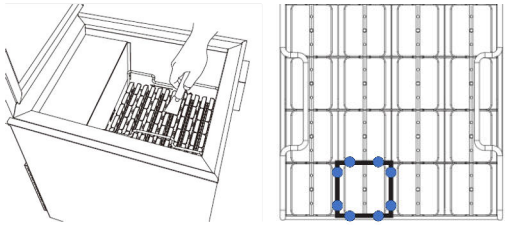

1. Führen Sie den Spachtel an den acht im Diagramm gezeigten Stellen ein, um die Form loszulösen.

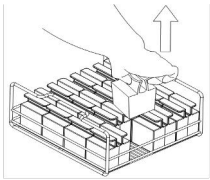

2. Von Hand herausnehmen.

Hinweis: Sie erzielen die besten Ergebnisse, wenn Sie die Eiswürfel innerhalb von 4 Stunden nach ihrer Herstellung verwenden. Wenn sie länger als 4 Stunden vorgehalten werden, können sie eintrüben oder schmelzen.

8. Öffnen Sie die Eisform und entnehmen Sie das Eis.

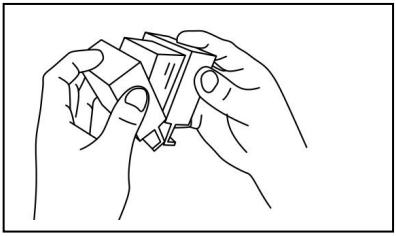

Hinweis:

- Wenn die Eisform schwer zu öffnen ist, tauchen Sie sie kurz für etwa 1–2 Sekunden in sauberes Wasser, um sie dann zu öffnen.
- Nach der Eisproduktion können an der Eisoberfläche Eiszapfen oder Flocken verbleiben. Diese bilden sich rund um die Wasserzuführung der Eisform. Sie lassen sich durch Wischen oder mit dem Spachtel entfernen. Und schon ist Ihr Klareis bereit zum Servieren.
- Im regulären Betrieb wird bei jeder Charge Eis eine Vollständigkeitsrate von über 90 % erzielt. Das Auftreten eines weißen Schleiers auf der Oberfläche der einzelnen Eiswürfel betrifft weniger als 10 % der Gesamtoberfläche. Beim Herausnehmen des Eises können durch Ziehen oder Dehnen kleinere Risse in

der Eisoberfläche entstehen. Typischerweise verschwinden diese Risse, wenn das Eis in Flüssigkeit getaucht wird.

So verwenden Sie den Freeze-Modus

Bei der Auslieferung des Geräts ist der Freeze-Modus für das Vorhalten von Eis auf eine Temperatur um –15 ℃ voreingestellt. Bei der Verwendung dieses Modus gehören die Eisformen nicht in die Eiskammer, sie können die Einsätze dort belassen.

1. Schließen Sie das Gerät an die Stromversorgung an. Auf dem Display erscheint „OFF“. Durch Drücken der Taste „Power“ versetzen Sie das Gerät in den Standbymodus.
2. Starten Sie den Freeze-Modus durch Drücken der Taste „Freeze“. Das Display zeigt daraufhin in Echtzeit die Innentemperatur an, die auf rund –15 ℃ reguliert wird.
3. Die Eiskammer befüllen und die Abdeckung schließen.

Säuberung

Um den Eisherstellungsprozess effizient zu halten, reinigen Sie das Innere des Geräts nach jedem Zyklus, ehe Sie einen neuen starten:

5. Beseitigen Sie sämtliche verbleibenden Eisreste im Innern.
6. Stecken Sie das Netzkabel ein. Wenn auf dem Display „OFF“ erscheint, drücken Sie die „Power“-Taste, um in den Standby-Modus zu gehen.
7. Halten Sie nun die Taste „Stop/Drain“ rund 3 Sekunden lang gedrückt und starten Sie so den Ablassprozess. Das Display zeigt „dr“ (Drainage) an.
8. Sobald das Wasser vollständig abgelassen wurde, drücken Sie erneut die Taste „Stop/Drain“ und stoppen so das Ablassen. Damit ist der Reinigungsprozess abgeschlossen.

Pflege und Instandhaltung

8. Ziehen Sie vor Reinigung und Wartung den Netzstecker.
9. Reinigen Sie die Oberfläche des Geräts regelmäßig mit einem feuchten Tuch, um Staub und Schmutz zu entfernen.
10. Reinigen und desinfizieren Sie regelmäßig die Formen. Sie können im Geschirrspüler gesäubert und in einem Sterilisator sterilisiert werden. Die Häufigkeit hängt von den konkreten Bedingungen vor Ort ab, doch empfehlen wir, die Formen alle 15 Tage zu reinigen.
11. Säubern Sie Eiskammer und Einsätze regelmäßig mit Wasser. Die Häufigkeit hängt von den konkreten Bedingungen vor Ort ab, doch empfehlen wir, diese Reinigung alle 15 Tage vorzunehmen.
12. Demontage und Wartung des Geräts müssen durch professionelle Wartungstechniker erfolgen.
13. Das Gerät zum Transport oder Bewegen nicht kippen, da es Schaden nehmen kann.
14. Der Hersteller haftet nicht für Schäden oder Qualitätsbeeinträchtigungen, die durch eine Nichtbefolgung der Anweisungen aus vorliegender Anleitung verursacht werden.

Fehlerbehebung

Startet nicht

▪ Vergewissern Sie sich, dass das Stromkabel in die Steckdose gesteckt ist.

▪ Prüfen Sie das Kabel auf Beschädigungen. Wenn Sie eine Beschädigung feststellen, dürfen Sie das Gerät nicht benutzen.

▪ Wenn keiner der genannten Gründe vorliegt, kontaktieren Sie bitte einen Wartungstechniker. (Mögliche Ursachen: beschädigtes Bedienfeld, der Anschlussstecker hat sich gelöst usw.).

Lässt sich nicht mit Wasser befüllen

▪ Prüfen Sie, ob die Taste gedrückt wurde und ob sich die gestrichelte Linie auf dem Display hoch- und runterbewegt.

▪ Vergewissern Sie sich, dass das Gerät an eine Wasserleitung angeschlossen und der Hahn geöffnet ist.

▪ Wenn das Einlassventil beschädigt ist oder keine Stromversorgung besteht, kontaktieren Sie bitte einen Wartungsdienst.

Wasser lässt sich nicht ablassen

▪ Versuchen Sie, im Standbymodus durch 3-sekündiges Gedrückthalten der „Stop/Drain"-Taste das Wasser abzulassen.

▪ Prüfen Sie, ob das Ableitungsrohr verstopft ist.

▪ Wenn das Ablassventil oder die Pumpe nicht korrekt funktioniert, kontaktieren Sie bitte den Wartungsdienst.

Kann kein Eis machen oder nicht kühlen

▪ Beim Befüllen kann das Loch des Überlaufs verstopft sein, etwa durch Blasen oder andere Dinge. Das Wasser kann dann nicht überlaufen und das Eisproduktionsprogramm kann nicht gestartet werden. Bitte machen Sie die Öffnung frei, damit das Wasser problemlos überlaufen kann.

▪ Der Wasserstandsschalter kann defekt sein. Dann kann der Wasserstand vom Sensor nicht gemessen werden und das Gerät kann den Betrieb nicht aufnehmen. Bitte

verifizieren Sie, ob der Wasserstand die Höhe der Überlauföffnung erreicht hat, halten Sie dann die „Ice"-Taste rund 3 Sekunden lang gedrückt, um das Befüllen mit Wasser zu überspringen und zum nächsten Schritt zu gehen.

▪ Das Bedienfeld und die Schaltleiste können defekt sein oder eventuell kann der Drahtanschluss lose sein. Dieses Problem muss ein Techniker beheben.

Eis lässt sich nicht ablösen

▪ Versuchen Sie, im Standbymodus durch 3-sekündiges Gedrückthalten der „Detach"-Taste den Eisablöseprozess erneut in Gang zu setzen.

▪ Das Bedienfeld und die Schaltleiste können defekt sein oder eventuell kann der Drahtanschluss lose sein. Dieses Problem muss ein Techniker beheben.

▪ Wasserheizung oder Wasserkreislauf können beschädigt sein, die Netzplatine kann lose sein oder es können andere Ursachen vorliegen die ein professioneller Wartungsdienst beseitigen muss.

Zeit oder Temperatur sind nicht korrekt

▪ Das Bedienfeld, die Schaltleiste oder der Temperatursensor können defekt sein oder eventuell kann der Drahtanschluss lose sein. Dieses Problem muss ein Techniker beheben.

Das produzierte Eis ist nicht zufriedenstellend

▪ Wenden Sie sich an den Kundendienst oder das Vertriebspersonal.

Fehlercodes

Code	Problem	Lösung
H2O	Das Befüllen mit Wasser dauert länger als 3 Stunden und der Wasserstandsschalter wird nicht ausgelöst.	1. Der Wasserdruck kann zu hoch sein, so dass das Wassereinlassventil sich nicht öffnen kann. Oder der Wasserdruck ist zu niedrig und dadurch erreicht der Wasserstand in der Eiskammer die Überlauföffnung

		auch nach 3 Stunden nicht. Bitte versuchen Sie, manuell Wasser zuzugeben, bis die MAX-Linie erreicht ist, und versuchen Sie dann, das Gerät in Betrieb zu setzen. 2. Ursache kann ein Defekt des Wassereinlassventils oder des Wasserstandsschalters sein. Das Problem muss dann vom Wartungsdienst behoben werden.
LP	Wenn im Verlauf der Eisproduktion (ICE3) oder des Eisablösens (ICE4) unvermittelt ein Stromausfall auftritt und die Stromversorgung wiederhergestellt wird, wird „LP“ angezeigt. Bei einer Stromunterbrechung während des Befüllens mit Wasser (ICE1) oder der Eislagerung, erscheint nach dem Wiederherstellen der Stromversorgung auf dem Display die Anzeige „OFF“, nicht „LP“.	1. Heben Sie die Abdeckung der Eiskammer an, um zu sehen, ob sie gekühlt wird. 2. Wenn die Kammer noch nicht gefroren ist: a) Drücken Sie auf „Ice“ oder „Stop/Drain“, um die Anzeige „LP“ zu löschen. b) Drücken Sie erneut auf „Ice“, um mit der Eisproduktion fortzufahren. 3. Wenn die Eiskammer gefroren ist: a) Drücken Sie auf „Ice“ oder „Stop/Drain“, um die Anzeige „LP“ zu löschen. b) Drücken Sie „Detach“ zum Abtauen, nehmen Sie alle Eisformen heraus, sobald sich das Eis gelöst hat. c) Halten Sie „Stop/Drain“ 3 Sekunden lang gedrückt. Auf dem Display blinkt nun „0000“ oder „dr“ und das verbleibende Wasser

		wird abgelassen. d) Platzieren Sie die Eisformen wieder und drücken Sie auf „Ice“, um die Eisproduktion erneut zu starten.

DANKE

Danke, das Sie unsere Klareismaschine gewählt haben. Wenn Sie Fragen zur Benutzung des Geräts haben, können Sie sich jederzeit an uns wenden.

Advanced Cuisine Technology
E-Mail: aftersales@thespacetec.com
Website: www.advanced-cuisine.com

VORSCHRIFTEN UND ZULASSUNGEN

Alle Bauteile unseres Produkts wurden rigoros getestet, damit sie die gesetzlichen Auflagen, Vorschriften und Spezifikationen erfüllen, die von internationalen, unabhängigen und den jeweils national zuständigen Behörden vorgegeben werden.

Unsere Produkte wurden für die folgenden EU-Kennzeichnungen zertifiziert:

Richtlinie 2014/30/EU über die elektromagnetische Verträglichkeit

EN IEC 55014-1:2021

EN IEC 55014-2:2021

EN IEC 61000-3-2:2019+A1:2021

EN 61000-3-3:2013+A1:2019+A2:2021

INFORMATIONEN ZUR GARANTIE

Unsere Produkte haben eine auf zwei Jahre begrenzte Garantie. Anspruch auf Ersatz unter Garantieansprüchen besteht für zwei Jahre ab dem ursprünglichen Kaufdatum. Es gelten folgende Voraussetzungen, damit Ihr Garantieanspruch gültig ist:

Sie haben das Produkt in den zwei zurückliegenden Jahren erworben.

Sie haben die Original-Bestellnummer oder die beim Kauf versendeten E-Mail-Belege zur Hand. Wenn Sie über einen Wiederverkäufer, Vertriebspartner oder eine andere Website gekauft haben, müssen Sie eine Kopie Ihres Kaufbelegs vorlegen.

** Senden Sie uns Ihren Antrag auf Garantieleistungen per E-Mail an folgende Adresse: aftersales@thespacetec.com **

GARANTIEKARTE

** Senden Sie uns Ihren Antrag auf Garantieleistungen per E-Mail an folgende Adresse: aftersales@thespacetec.com **

Name des Kunden _____

Adresse _____

Stadt/Provinz, Bundesland, Region/PLZ _____

Telefonnummer _____

E-Mail-Adresse _____

Kaufdatum _____

Modellnummer des Produkts _____

Seriennummer (Falls zutreffend) _____

Name des Kunden _____

IMT200

Clear Ice Maker (máquina para hacer hielo cristalino)

MANUAL DE INSTRUCCIONES

Introducción

Gracias por elegir nuestra máquina Skyra para hacer hielo cristalino Este novedoso producto está diseñado para producir hielo cristalino con forma regulares en grandes cantidades. Es perfecto para bares, restaurantes, hoteles y otros negocios que sirvan bebidas frías. En comparación con las máquinas convencionales para fabricar hielo no cristalino y con los procesos tradicionales de producción de hielo cristalino, Skyra presenta las siguientes ventajas:

- Produce hielo cristalino, que es más denso y tarda más en derretirse que el hielo opaco.
- Forma directamente hielo cristalino de varios tamaños y formas, sin necesidad de cortarlo.
- Con un solo toque, ofrece un proceso automatizado de producción de hielo cristalino.
- Soluciona las necesidades de hielo cristalino a largo plazo y reduce los costes.

Gracias a su un diseño impecable, estamos seguros de que Skyra le proporcionará una experiencia de usuario excepcional tras haber superado las pruebas rigurosas de seguridad y funcionamiento.

Advertencia

Antes de utilizarla, lea atentamente el manual de uso. Este manual proporciona todas las instrucciones de seguridad relacionadas con la máquina, pues procura aportar al personal cualificado la información necesaria para la correcta instalación, el funcionamiento y el mantenimiento de la máquina. Es esencial seguir estrictamente las instrucciones del manual cuando se use la máquina. Nuestra empresa no se hará responsable de las consecuencias derivadas de no haber cumplido las instrucciones de acuerdo con las instrucciones facilitadas.

Índice

Instrucciones de seguridad importantes 73

Estructura del producto.....79

Especificaciones 81

Especificaciones para la tubería de entrada y la tubería de desagüe 83

Características del producto 84

Instrucciones de funcionamiento 87

Antes de usar.....87

Seleccione el programa para fabricar hielo 89

Cómo hacer hielo cristalino 90

Cómo usar el modo «Freeze» 96

Limpieza 97

Cuidado y mantenimiento 98

Solución de problemas 99

GRACIAS.....102

CUMPLIMIENTO NORMATIVO.....103

INFORMACIÓN SOBRE LA GARANTÍA 104

LA TARJETA DE GARANTÍA DE THE SPACE 105

Instrucciones de seguridad importantes

- Utilícese solamente la fuente de alimentación especificada en la placa del fabricante de la máquina.
- La toma de corriente de esta máquina debe cumplir las leyes y reglamentos nacionales, además de conectarse a una toma de tierra provista de protección de fugas.
- Use guantes cuando lleve a cabo el mantenimiento del motor y del sistema de refrigeración.
- No inserte destornilladores ni otros dispositivos en las rejillas protectoras, donde haya ventilación de intercambio térmico, evaporadores, etc.
- No toque las piezas con tensión con las manos mojadas o los pies descalzos.
- No bloquee la ventilación de intercambio térmico del compresor ni del evaporador para asegurar el funcionamiento normal de la máquina.
- Cuando abra o cierre la tapa, sujétela siempre bien para evitar lesiones en las manos.
- No coloque productos no alimentarios en la máquina, con excepción de los accesorios incluidos.
- Solo los operadores capacitados están autorizados para usarla.
- La instalación, la reparación o el mantenimiento debe llevarlas a cabo personal profesional y cualificado.
- Esta máquina no está diseñada para que la usen niños, ni personas cuyas capacidades físicas, sensoriales o mentales estén disminuidas o con falta de experiencia y conocimiento.
- Se debe manejar de manera adecuada para asegurarse de que los niños no jueguen con ella o a su alrededor.
- Si falla la fuente de alimentación, contacte con profesionales certificados por el fabricante para reemplazarla con el fin de evitar accidentes de seguridad.

- Está prohibido modificar o eliminar los dispositivos de seguridad proporcionados (rejillas de protección, etiquetas de seguridad, etc.) y el fabricante no se hará responsable de las consecuencias del incumplimiento de las instrucciones.
- En caso de incendio, use un extintor de dióxido de carbono, en lugar de agua, y enfríe el espacio del motor lo antes posible.
- No use dispositivos mecánicos ni otros medios para acelerar el proceso de descongelación que no sean los recomendados por el fabricante.
- No dañe el circuito de refrigeración.
- No use otros aparatos eléctricos en la máquina, a menos que estén recomendados por el fabricante.
- Los agentes refrigerantes y espumantes son inflamables y solo deben ser desechados por personal e instituciones cualificados.
- Si el cable de alimentación está dañado, debe ser reemplazado por el fabricante, el agente de servicios o personal cualificado.
- No guarde dentro sustancias explosivas, como latas de aerosol con propelentes inflamables.
- Evite que se obstruyan todas las aberturas de ventilación de la máquina.
- Antes de realizar cualquier operación, desconecte el cable de alimentación y asegúrese de que el operador pueda comprobar desde cualquier dirección si el cable de alimentación está desconectado.
- El nivel de presión acústica de emisión ponderado A está por debajo de 70 dB(A).
- Los valores de clase climática marcados en la placa del fabricante de la máquina indican:

- Temperatura ambiente máxima para electrodomésticos con clase climática 0, 1, 2, 3, 4, 6 u 8, en la sala de pruebas: 32 °C ± 2 °C.

- Temperatura ambiente máxima para electrodomésticos con clase climática 5 o 7, en la sala de pruebas: 43 °C ± 2 °C.

Advertencia: riesgo de incendio/materiales inflamables

Embalaje y transporte

- La máquina, embalada en cajas de madera, debe transportarse con el equipamiento adecuado. No la manipule con las manos desprotegidas.
- Cuando use un sistema de elevación, como montacargas o palés, preste especial atención al equilibrio y evite que se vuelque.
- Normalmente la máquina debe estar fijada a los palés de madera para asegurar la seguridad durante el transporte y el almacenamiento.
- Estas señales de advertencia deben figurar impresas en el embalaje para recordar a los usuarios que sigan las instrucciones y asegurar que la máquina no se dañará durante la carga, la descarga y el transporte.

Frágil

Hacia arriba

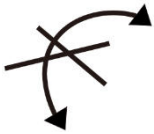
No girar

Manténgase seco

Límite de apilamiento

- Cuando almacene o mueva la máquina, no apile más de dos unidades, a menos que se especifique lo contrario en la etiqueta.
- Dado que el centro de gravedad de la máquina no coincide con el centro geométrico, tenga cuidado de no inclinar la máquina durante su manejo.

Desembalaje

- Use herramientas para desembalar la caja de madera. Si encuentra algún daño después de desembalarla, informe al transportista de inmediato.

Instalación

- Instale y coloque la máquina de forma segura en una superficie estable y plana.
- Cuando manipule el producto, no empuje la máquina ni tire de ella para evitar que se vuelque o que se dañen las piezas.
- No coloque ningún objeto encima de la máquina, ya que se abre por la parte superior.
- Debe colocarse en un lugar bien ventilado y lejos de las fuentes de calor e ignición.
- Debe mantenerse una distancia mínima de ≥100 mm/3,9» en torno a la máquina, que tiene que estar separada de la pared o los objetos para asegurar funcionamiento, la ventilación y el mantenimiento correctos.
- Antes de conectar la máquina a la fuente de alimentación, asegúrese de que el voltaje y la frecuencia son los mismos que los que aparecen en la placa del fabricante. Se permite una variación del +/-10 % del voltaje y la máquina debe estar conectada a una toma de tierra efectiva.

Almacenaje

- Apague la corriente y desconecte la máquina.
- Vacíe y limpie la cámara .
- La tapa no debe cerrarse por completo para asegurar la ventilación y evitar mohos u olores.

Eliminación

- Se permite el almacenamiento temporal de los residuos especiales antes de desecharlos o eliminarlos de manera definitiva.
- En cualquier caso, se debe cumplir con las leyes medioambientales del país del usuario.

	Eliminación correcta de este producto
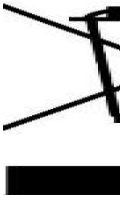	El símbolo indica que este producto no debe eliminarse con otros residuos domésticos. La eliminación de residuos incorrecta puede dañar potencialmente medio ambiente o a la salud humana; por consiguiente, para evitar esta circunstancia, recicle con responsabilidad para fomentar el uso sostenible de los recursos. Para devolver el producto usado, utilice el sistema de retorno y reciclado o contacte con el minorista al que le compró el producto para reciclar de manera segura para el medio ambiente.

Estructura del producto

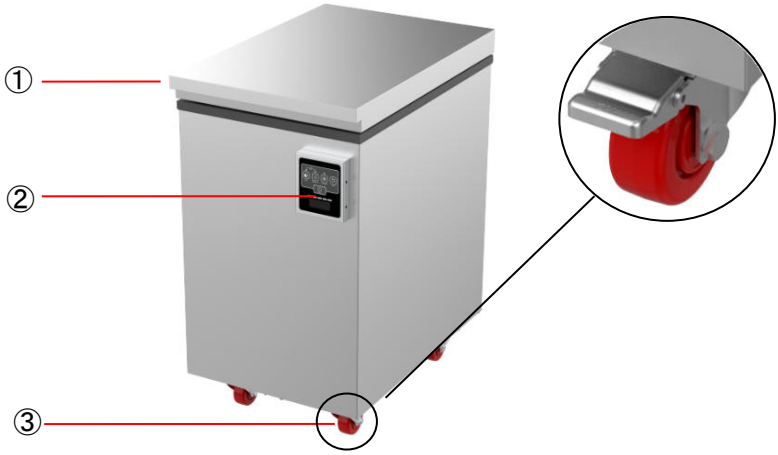

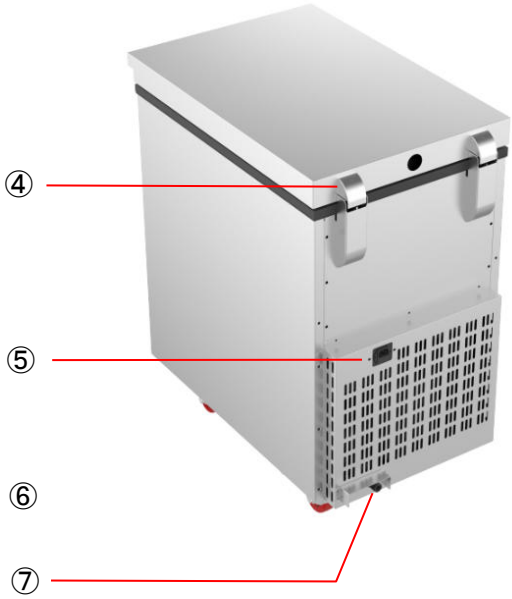

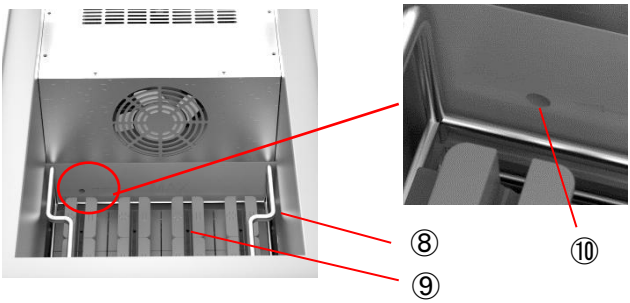

⑧+⑨ :

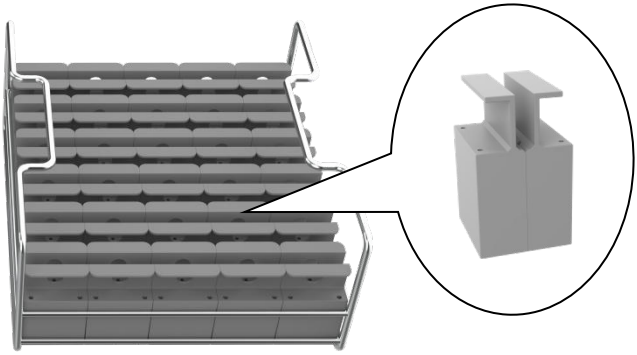

①Tapa ②Panel de control ③Ruedas universales ④Bisagra

⑤Puerto de alimentación

⑥Tubería de desagüe ⑦Tubería de entrada

⑧Bandeja de los moldes de hielo ⑨Molde de hielo ⑩Rebosadero

Especificaciones

Modelo	Skyra (una bandeja)	
Fuente de alimentación	220-240 V 50 Hz	110-120 V 60 Hz
Capacidad de fabricación del hielo	350 W	450 W
Capacidad de separación del hielo	700 W	700 W
Material exterior	Acero inoxidable SUS201 con acabado esmerilado	
Material interior	Acero inoxidable SUS304	
Dimensiones exteriores	470 mm × 755 mm × 856 mm (18,5 in × 29,7 in × 33,7 in)	
Dimensiones interiores	350 mm × 382 mm × 452 mm (13,8 in × 15,0 in × 17,8 in)	
Cantidad de bandejas	1	
Material de la bandeja	Acero inoxidable SUS304	
Material de los moldes para hielo	Silicona de grado alimentario	
Capacidad de fabricación de hielo (los moldes para hielo son opcionales)	30 cubitos de hielo	
	16 esferas de hielo	
	24 barras de hielo	
	30 diamantes de hielo	
Tamaño del hielo	Cubitos de hielo: 55 mm × 55 mm × 55 mm (2,2 in × 2,2 in × 2,2 in)	
	Esferas grandes de hielo: Φ 75 mm (Φ 2,95 in)	
	Esferas pequeñas de hielo: Φ60 mm (Φ 2,36 in)	
	Barras de hielo: 38 mm × 38 mm × 102 mm (1,5 × 1,5 × 4 in)	
	Diamantes de hielo: Φ 60 mm × 55 mm (Φ 2,4 × 2,2 in)	
Eficiencia de la producción de hielo	- Durante el funcionamiento habitual, se produce con normalidad más del 90 % de cada lote de hielo. La aparición de niebla blanca en la superficie de cada cubito de hielo es menor al 10 % de la superficie total.	

	- Al extraer el hielo, se puede agrietar ligeramente a causa de acciones como tirar o estirar. Por lo general, al sumergir el hielo en un líquido se pueden eliminar estas grietas.
Peso	76 kg / 167,5 lb (moldes de cubitos incluidos)
	79 kg / 174 lb (moldes de esferas grandes incluidos)
	77 kg / 170 lb (moldes de esferas pequeñas incluidos)
	78 kg / 172 lb (moldes de barra incluidos)
	80 kg / 176 lb (moldes de diamante incluidos)
Unidad del indicador de temperatura	°F / °C
Temperatura del modo de conservación del hielo	30,2 °F (-1 °C)
Temperatura del modo de congelación	5 °F (-15 °C)
Condiciones de funcionamiento	Temp.: 41-90 °F (5-32 °C), humedad: ≤85 %

Especificaciones para la tubería de entrada y la tubería de desagüe

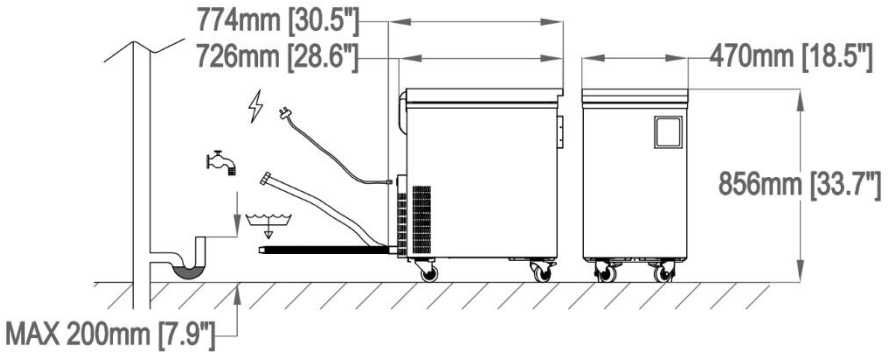

Presión de la entrada de agua	Bar	De 0,2 a 8
Velocidad de flujo	L/min	5
Temperatura de la entrada de agua	℃	≤35
	℉	≤95
Toma de agua	Rosca BSP	1/2"
	DN	15
Conexión de aguas residuales	Φ/mm	De 18 a 25
	Φ/pulgada	De 0,7 a 1
Tubería de entrada de agua	Pulgadas	78,7
	m	2
Tubería de desagüe de aguas residuales	Pulgadas	39,4
	m	1
Consumo de agua por ciclo	L	15

Características del producto

Panel de control:

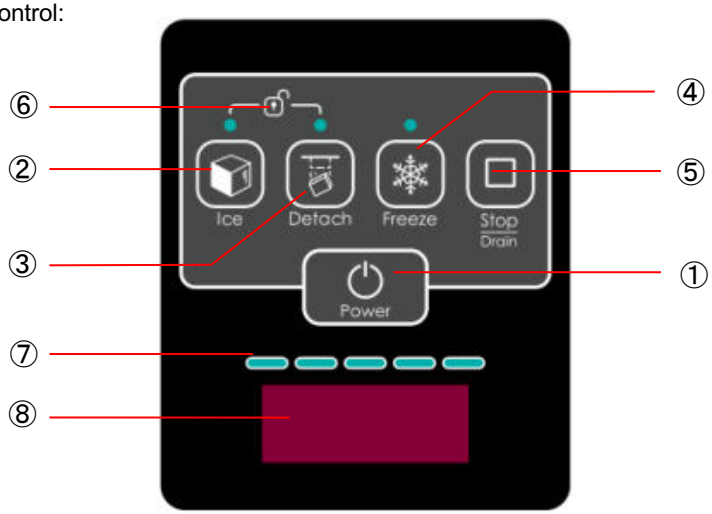

N.º	Pieza	Descripción
1	Power (interruptor)	--- Al conectar la máquina, aparece «OFF» en la pantalla. Presione el botón «Power» para pasar al modo de espera, de manera que aparecerá «ON». --- En el modo de espera o durante el funcionamiento, puede volver al modo de ahorro de energía si pulsa el botón «Power». ---Cuando la pantalla muestre «OFF», mantenga pulsado el botón «Power» durante 3 segundos para seleccionar el programa. Se cambia de programa («1» o «2») dando toquecitos al botón. Mantenga pulsado el botón «Power» durante 3 segundos para salir de este modo. Lea las «Instrucciones de funcionamiento» para obtener información sobre los programas.
2	Ice (hielo)	--- En el modo de espera, presione el botón «Ice». Se encenderá el indicador y comenzará el proceso de fabricación de hielo: 9) Llenado de agua: en la pantalla aparece ICE1 y parpadea el primer indicador luminoso de la barra de progreso; 10) Producción de hielo: en la pantalla se alternan ICE3 y la

		duración de este proceso, mientras parpadea el tercer indicador luminoso de la barra de progreso; 11) Separación del hielo: en la pantalla aparece ICE4, se enciende el indicador de «Detach» y parpadea el cuarto indicador luminoso de la barra de progreso; 12) Fin de la fabricación del hielo, inicio del almacenamiento: en la pantalla aparece la temperatura de la cámara, los indicadores «Ice» y «Detach» se apagan y la barra de progreso se enciende por completo. --- En el modo de espera, mantenga pulsado el botón «Ice» durante unos 3 segundos hasta que se encienda el indicador. Se omitirá el proceso de llenado de agua, de manera que se comienza a fabricar el hielo.
3	Detach (separación)	--- Se puede separar el hielo antes de que termine el proceso de fabricación, con la máquina desbloqueada, al presionar el botón «Detach». --- Mientras la máquina está almacenando el hielo, presione «Detach», por consiguiente, pasa a la fase de separación del hielo y se encenderá el indicador. Cuando se termina la fase de separación del hielo, el indicador se apagará y aparecerá en la pantalla la temperatura de la cámara.
4	Freeze (congelación)	--- En modo de espera, pulse el botón «Freeze». Se encenderá el indicador y la máquina pasará al modo de congelación, mientras que en la pantalla aparecerá la temperatura de la cámara. --- En modo de espera, mantenga pulsado el botón durante unos 3 segundos hasta que se enciendan todos los indicadores luminosos de la barra de progreso. Entonces se puede volver a activar el modo de almacenamiento de hielo. En la pantalla aparecerá la temperatura de la cámara.
5	Stop/Drain (parada/desagüe)	--- Durante el funcionamiento, con independencia del proceso en el que esté la máquina, finalizará la tarea al pulsar «Stop/Drain». --- En modo de espera, mantenga pulsado el botón «Stop/Drain» durante unos 3 segundos para comenzar el proceso de desagüe. En la pantalla digital aparecerá «0000» o «dr». Una vez que la máquina se haya drenado por completo, presione de nuevo el botón «Stop/Drain» para que finalice el proceso de desagüe.
6	Lock (bloqueo)	Tras iniciar el proceso de fabricación de hielo, la interfaz de funcionamiento se bloqueará. Si necesita realizar otras operaciones (como separar el hielo o detener la máquina), debe mantener

		pulsados los botones «Ice» y «Detach» durante unos segundos para desbloquearla. Tras desbloquearla, esta pitará y en la pantalla aparecerá «Unlo».
7	Barra de progreso de fabricación del hielo	Muestra el progreso de fabricación del hielo. Tras separar el hielo, la barra de progreso se iluminará por completo.
8	Pantalla	--- Aparecen las etapas del proceso de fabricación de hielo, el tiempo y las temperaturas de la cámara. --- En el modo de espera al almacenar hielo, cuando en la pantalla aparezca «OFF», mantenga pulsados simultáneamente los botones «Freeze» y «Stop/Drain» durante 3 segundos para cambiar la unidad de temperatura entre Fahrenheit (℉) y Celsius (℃). En el modo de almacenamiento, si en el último dígito de la pantalla aparece «C», indica que la unidad actual es Celsius (℃) y si aparece «F» indica que la unidad en ese momento es Fahrenheit (℉).

Instrucciones de funcionamiento

Antes de usar

1. Coloque la máquina en una superficie estable y plana, de modo que se asegure de que no haya nada debajo de ella que impida la correcta disipación del calor. Debe mantener una distancia de separación mínima de 100 mm/3,9″ entre la máquina y la pared o cualquier objeto para facilitar una correcta ventilación.

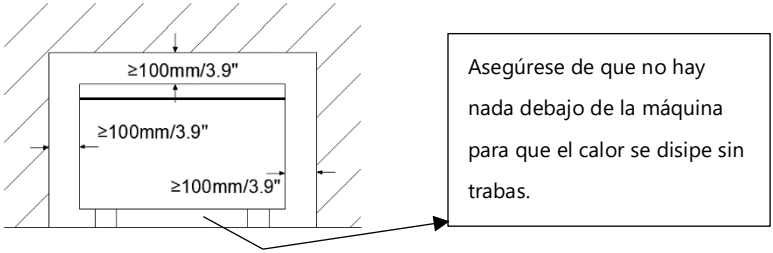

2. Conecte al suministro de agua la tubería de entrada de la máquina y la tubería de desagüe al sistema de desagüe. (Para limpiar la máquina y vaciar el agua, mantenga pulsado el botón «Stop/Drain» durante unos 3 segundos. Cerciórese de que la tubería de entrada de agua esté conectada a la llave y de que esta esté abierta).

Nota:

① La presión del agua debe estar entre 0,02 MPa (0,2 bar) y 0,8 MPa (8 bar). Si la presión del agua rebasa los 0,78 MPa (8 bar), debe usarse una válvula de descarga adecuada. Tras conectar el suministro de agua, mantenga la llave abierta.

② No es recomendable usar agua destilada, ya que el origen del agua puede afectar a la transparencia del hielo. Es recomendable usar agua mineral o agua corriente filtrada.

3. Identifique la tubería de entrada de agua

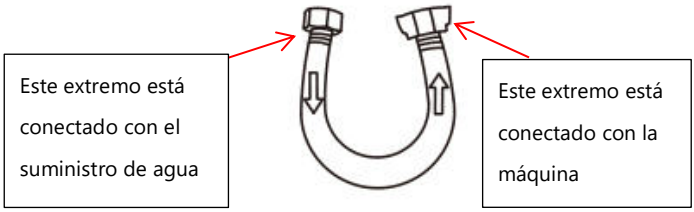

El agua entra por una toma dentada hembra de 1/2" que mide 1,2 metros de largo aproximadamente, la cual se debe conectar a la llave o a la tubería de

4. Instale la tubería de entrada de agua

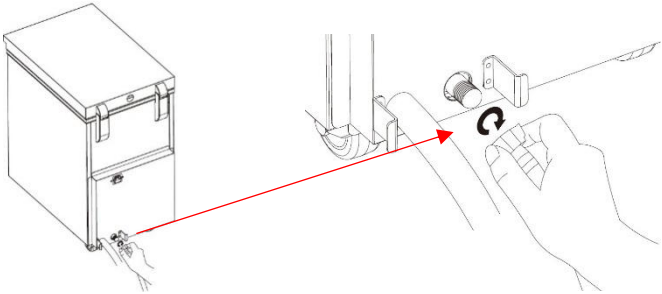

5. Diagrama tras la instalación

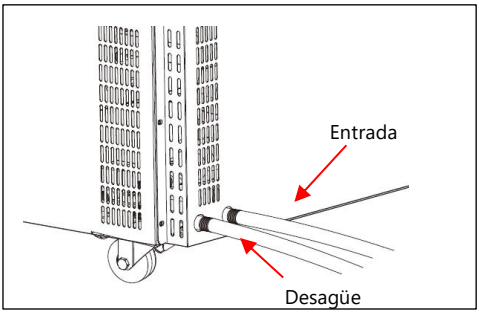

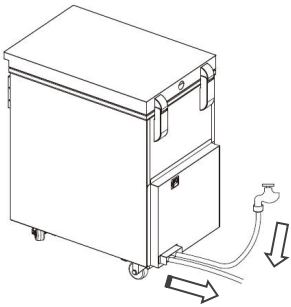

Nota: La tubería de desagüe es una manguera corrugada de aproximadamente 1 metro de largo que debe colocarse en el sistema de desagüe. La tubería de desagüe no debe colocarse más alta que la salida de agua.

Seleccione el programa para fabricar hielo

La máquina opera de fábrica en un ambiente con una temperatura hasta 32 ℃/90 ℉ o inferior, lo que corresponde con el programa número 1. Si la temperatura supera los 32 ℃/90 ℉ y desea mejores resultados, siga estos pasos para cambiar el programa al número «2»:

11. Encienda la máquina y en la pantalla aparecerá «OFF».
12. Mantenga pulsado el botón «Power» durante 3 segundos hasta que en la pantalla aparezca «1».
13. Presione brevemente el botón «Power» para cambiar la pantalla al «2».
14. Después de cambiarlo, mantenga pulsado el botón «Power» durante 3 segundos para salir de la selección de programa y en la pantalla aparecerá «OFF».
15. Ha finalizado la configuración.

Nota:

El ciclo de fabricación de hielo del programa «1» dura 23 horas.

El ciclo de fabricación de hielo del programa «2» es más largo, pues dura 28,5 horas y ofrece mejores resultados.

Cómo hacer hielo cristalino

Por favor, no abra la tapa durante el proceso de fabricación de hielo en este dispositivo, o el efecto de fabricación de hielo podría empeorar.

15. Encaje las dos partes de los moldes con la lengüeta y la ranura antes de colocarlas bien en la bandeja. Los colores del molde y la etiqueta de la bandeja deben ser el mismo. Además, hay que colocarlos en la dirección que corresponda.

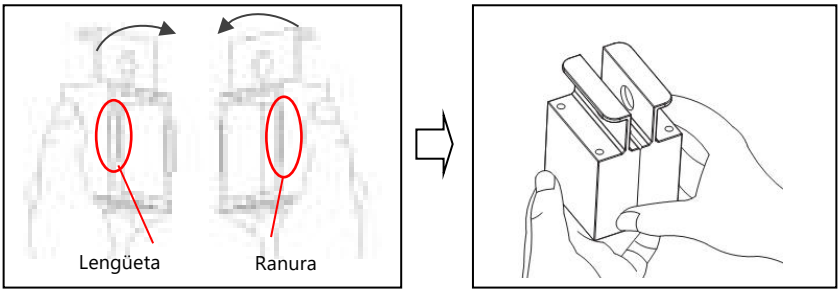

Esferas grandes de hielo (Φ 75 mm): Cada bandeja tiene capacidad para 16 moldes de esferas grandes de hielo. Los moldes son verdes, al igual que las bandejas, y están marcados con un círculo. La orientación para colocar los moldes es la misma que la que aparece en el siguiente diagrama:

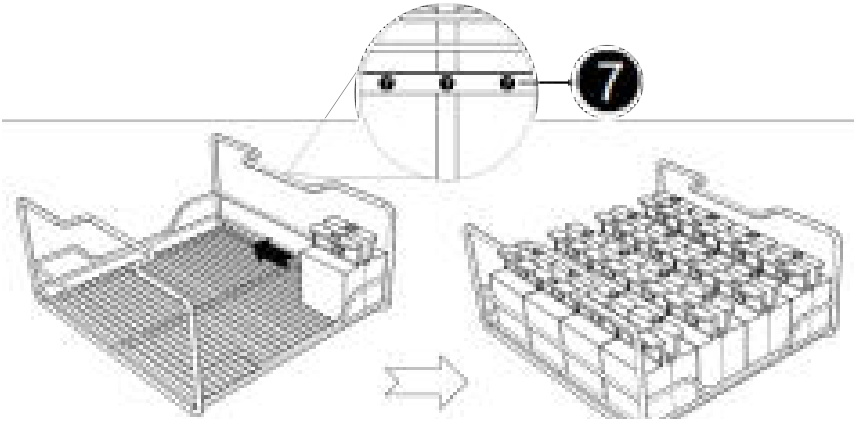

Esferas pequeñas de hielo (Φ 60 mm): Cada bandeja tiene capacidad para 25 moldes de esferas pequeñas de hielo. Los moldes son verde claro, al igual que las bandejas, y están marcados con un círculo y el número 6. La orientación para colocar los moldes es la misma que la que aparece en el siguiente diagrama:

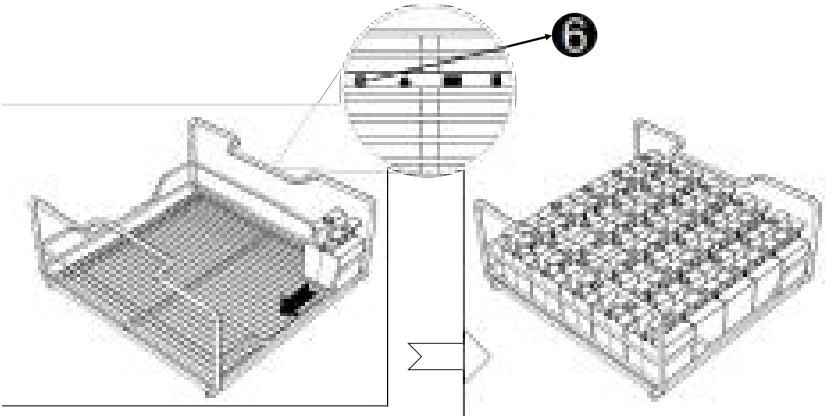

Cubitos: Cada bandeja tiene capacidad para 30 moldes de cubitos de hielo. Los moldes son grises, al igual que las bandejas, y están marcados con un cuadrado. La orientación para colocar los moldes es la misma que la que aparece en el siguiente diagrama:

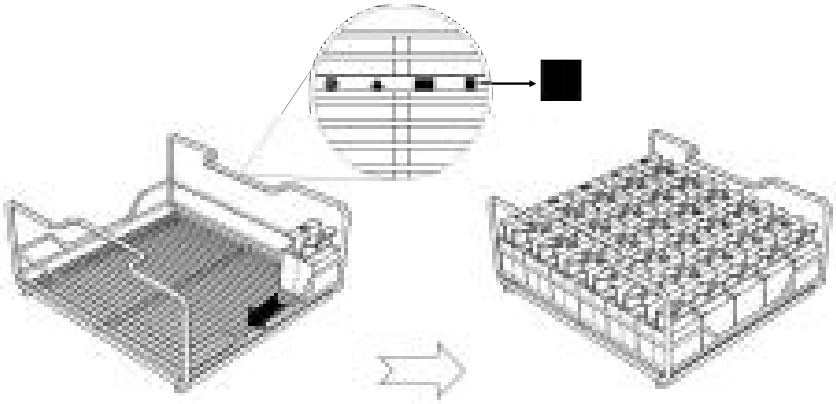

Barras de hielo: Cada bandeja tiene capacidad para 24 moldes de barras de hielo. Los moldes son negros, al igual que las bandejas, y están marcados con un rectángulo. La orientación para colocar los moldes es la misma que la que aparece en el siguiente diagrama:

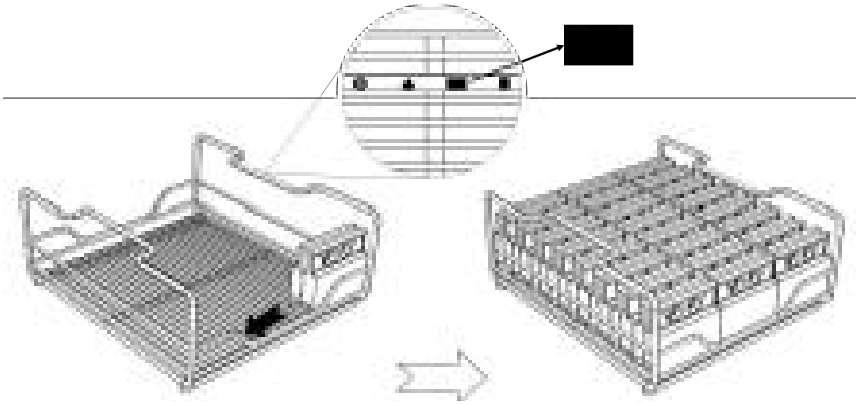

Opcional:

Diamantes de hielo: Cada bandeja tiene capacidad para 30 moldes de diamantes de hielo. Los moldes son morados, al igual que las bandejas, y están marcados con un diamante. La orientación para colocar los moldes es la misma que la que aparece en el siguiente diagrama:

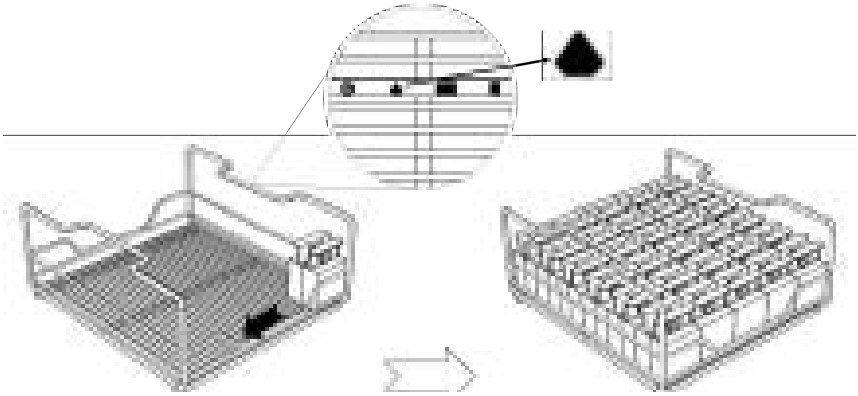

16. Coloque los moldes en la bandeja antes de introducirla en el soporte dentro la máquina.

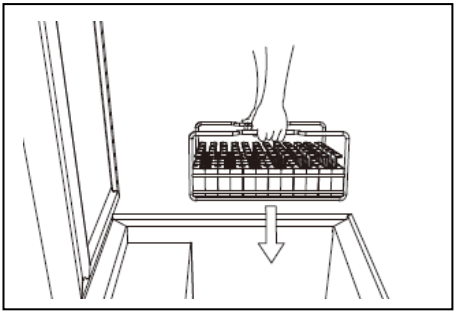

17. Cierre la tapa.

Nota: Cuando abra o cierre la tapa, sujétela siempre bien para evitar lesiones.

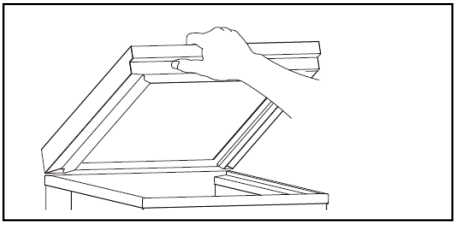

18. Al conectar la fuente de alimentación, en la pantalla aparecerá «OFF». Pulse el botón «Power» para activar el modo de espera de la máquina.
19. Pulse el botón «Ice» para que máquina comience a funcionar, de manera que se encenderá el indicador luminoso:

⑪ Primero se llena de agua, en la pantalla aparece «ICE1» y parpadea el primer indicador luminoso de la barra de progreso.

⑫ Cuando finaliza el llenado de agua, continuarán encendidos el primer y el segundo indicador luminoso.

⑬ Cuando comienza la producción del hielo, se alternarán «ICE3» y el tiempo del proceso en la pantalla. Mientras tanto, parpadeará el tercer indicador luminoso de la barra de progreso.

⑭ Cuando finalice este proceso, continuará encendido el tercer indicador luminoso y la máquina comenzará a separar el hielo. El indicador «Detach» se encenderá,

en la pantalla aparecerá «ICE4» y parpadeará el cuarto indicador luminoso de la barra de progreso.

⑮ Cuando finalice la separación del hielo, los indicadores «ICE» y «Detach» se apagarán, pero continuarán encendidos los indicadores luminosos cuarto y quinto. (Se encenderán todos los indicadores luminosos de la barra de progreso cuando finalice por completo el proceso de fabricación de hielo).

Nota: ① Si por algún motivo la máquina no se llena de agua automáticamente, puede añadir el agua manualmente hasta la línea MAX sin sobrepasar el rebosadero. No es recomendable usar agua pura. Es recomendable usar agua filtrada o agua mineral.

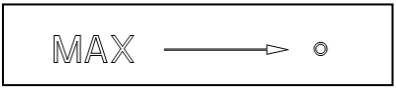

② Si desea separar el hielo antes de que concluya su fabricación, primero desbloquee la máquina pulsando simultáneamente los botones «Ice» y «Detach» durante unos segundos. A continuación, pulse el botón «Detach», de modo que la máquina empezará a separar el hielo.

20. Cuando finalice todo el proceso, todos los indicadores luminosos de la barra de progreso se encenderán y la máquina emitirá tres pitidos. Los indicadores «Ice» y «Detach» se apagarán, en la pantalla aparecerá la temperatura de la cámara y la máquina entrará en el modo de almacenamiento de hielo.

Nota:

⑤ **Tras activarse el modo de almacenamiento de hielo, si la máquina se para (posiblemente a causa de presionar por accidente los botones «Stop/Drain» o «Power»), mantenga pulsado el botón «Freeze» durante unos 3 segundos para que la máquina vuelva a ponerse en el modo de almacenamiento de hielo.**

⑥ **En este modo, el último dígito que aparece en la pantalla indica la unidad de temperatura. "C" significa Celsius y "F" significa Fahrenheit. Para cambiar la unidad de temperatura, siga estos pasos: Primero, pulse el botón «Stop/Drain» para volver al modo de espera. A continuación, mantenga presionado los botones «Freeze» y «Stop/Drain» durante unos 3 segundos hasta que se cambie la unidad. Por último, mantenga presionado el botón «Freeze» durante unos 3 segundos para volver al modo de almacenamiento de hielo.**

21. Existen dos métodos para extraer el hielo: El método 1 es recomendable cuando hay suficiente espacio de maniobra, de lo contrario use el método 2.

Método 1: Retire la bandeja y colóquela en la superficie de trabajo durante 15 minutos: Extraiga el primer molde del borde de la bandeja. Después continúe con los demás. Vuelva a colocar la bandeja con el resto de los moldes dentro de la máquina para conservar el hielo.

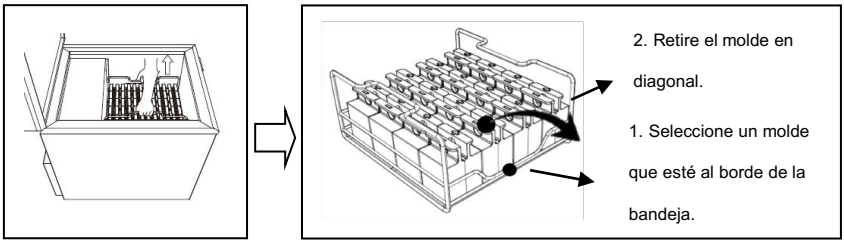

Método 2: Mantenga la bandeja dentro de la máquina, seleccione un molde que esté cerca del borde de la bandeja y extráigalo.

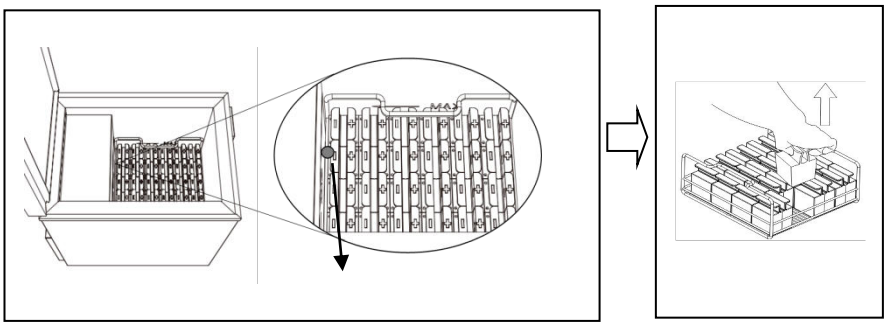

1. Seleccione un molde cerca del borde de la bandeja y extráigalo.

2. Retírelo a mano.

Si los moldes se congelan juntos y no se pueden separar, use una herramienta, como un cincel, para quitar el hielo que se ha formado alrededor y haga palanca para retirarlos.

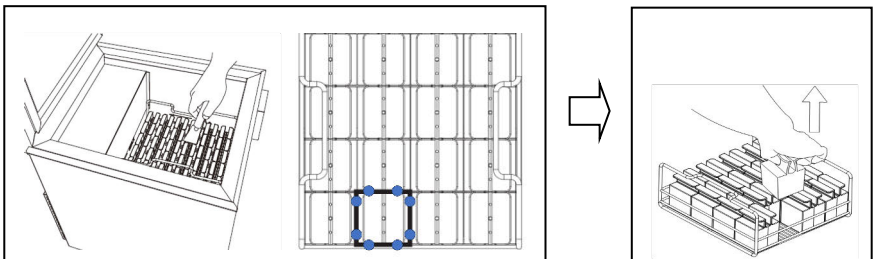

1. Inserte un cincel en los ocho puntos que se ven en el diagrama para separar el molde.

2. Retírelo a mano.

Nota: No tarde más de 4 horas en usar los cubitos si desea obtener los mejores resultados. Almacenarlos durante más de 4 horas puede afectar a su nitidez o provocar que se derritan.

8. Abra el molde y retire el hielo.

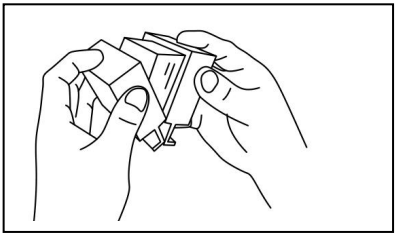

Nota:

- Si le resulta difícil abrirlo, sumérjalo rápidamente en agua limpia durante 1 o 2 segundos y ábralo después.
- Una vez que haya finalizado el proceso, puede que haya columnas o copos de hielo sobre la superficie del hielo. Estos se forman alrededor de la entrada de agua del molde. Elimínelos pasando una bayeta o con un cincel y, por fin, el hielo cristalino estará listo.
- Durante el funcionamiento habitual, se produce con normalidad más del 90 % de cada lote de hielo. La aparición de niebla blanca en la superficie de cada cubito de hielo es menor al 10 % de la superficie total. Al extraer el hielo, se puede agrietar ligeramente a causa de acciones como tirar o estirar. Por lo general, al sumergir el hielo en un líquido se pueden eliminar estas grietas.

Cómo usar el modo «Freeze»

La máquina incorpora el modo «Freeze» para almacenar alimentos a una temperatura

en torno a -15 ℃. Cuando use este modo, no coloque los moldes de hielo en la cámara, aunque puede dejar las bandejas.

1. Al conectar la fuente de alimentación, en la pantalla aparecerá «OFF». Pulse el botón «Power» para activar el modo de espera de la máquina.
2. Pulse el botón «Freeze» para iniciar este modo. En la pantalla aparecerá la temperatura interna real, que estará controlada en torno a -15 ℃.
3. Coloque los productos en la cámara y cierre la tapa.

Limpieza

Para mantener una eficiencia óptima en la fabricación de hielo, limpie el interior de la máquina después de cada ciclo y antes de empezar uno nuevo:

9. Elimine cualquier resto de fragmentos de hielo del interior.
10. Conecte la máquina. Cuando se lea «OFF» en la pantalla, presione el botón «Power» para pasar al modo de espera.
11. Mantenga el botón «Stop/Drain» durante unos 3 segundos para empezar el proceso de desagüe. En la pantalla aparecerá «dr».
12. Una vez que se haya drenado por completo, presione de nuevo el botón «Stop/Drain» para concluir la limpieza.

Cuidado y mantenimiento

15. Desconecte la máquina antes de la limpieza y el mantenimiento.
16. Limpie a menudo la superficie de la máquina con un paño húmedo para eliminar el polvo y la suciedad.
17. Limpie y desinfecte los moldes con frecuencia. Se pueden lavar en el lavavajillas y desinfectarlos en una máquina de esterilización. Es recomendable limpiarlos cada 15 días o según sus necesidades.
18. Limpie a menudo la cámara y las bandejas con agua. Es recomendable limpiarlas cada 15 días o en función de la frecuencia de uso.
19. Las personas que no sean profesionales deben abstenerse de desmontar o de realizar el mantenimiento de la máquina.
20. No incline la máquina durante el traslado o el transporte, de lo contrario se puede dañar.
21. La empresa no se hará responsable de ningún daño o de problemas de calidad de la máquina si los causan los usuarios que la empleen incumpliendo las instrucciones del presente manual.

Solución de problemas

No enciende

▪ Asegúrese de que el cable de alimentación esté enchufado a la toma de corriente.

▪ Compruebe que el cable de alimentación no esté dañado. Si es el caso, no use la máquina.

▪ Si no se debe a ninguna de las causas anteriores, contacte con un profesional para la reparación. (Posibles problemas: panel de control dañado, conector de cable suelto, etc.).

No se llena de agua

▪ Compruebe si ha presionado el botón y si la línea discontinua de la pantalla se mueve arriba y abajo.

▪ Asegúrese de que el suministro de agua esté conectado.

▪ Si la válvula de entrada de agua está defectuosa o no hay fuente de alimentación, contacte con un profesional para la reparación.

No desagua

▪ Intente mantener presionado el botón «Stop/Drain» durante unos tres segundos en el modo de espera para desaguar.

▪ Compruebe que tubería de desagüe no esté bloqueada.

▪ Si la válvula de desagüe o la bomba no funcionan correctamente, contacte con un profesional para la reparación.

No fabrica hielo o no refrigera

▪ Al llenarse de agua, el rebosadero puede quedar bloqueado por burbujas u otros elementos. Así, el agua no sale y el programa para fabricar hielo no comienza. Limpie el orificio para que el agua salga sin obstáculos.

▪ El interruptor del nivel de agua puede estar dañado, de modo que no detecta el nivel de agua y la máquina no comienza a funcionar. Asegúrese de que el agua ha alcanzado el nivel del rebosadero; a continuación, pruebe a mantener pulsado el botón «Ice» durante unos 3 segundos para que no se llene de agua y vaya al siguiente

paso.

▪ El panel de control y el panel eléctrico pueden estar dañados o el conector del cable podría estar suelto, por lo que es necesario mantenimiento profesional.

El hielo no se separa

▪ Pruebe a mantener pulsado el botón «Detach» durante unos 3 segundos en el modo de espera para volver a empezar el proceso de separación del hielo.

▪ El panel de control y el panel eléctrico pueden estar dañados o el conector del cable podría estar suelto, por lo que es necesario mantenimiento profesional.

▪ El sistema de circulación y calentamiento del agua pueden dañar o soltar los terminales de alimentación u otros componentes, por lo que es necesario mantenimiento profesional.

Inexactitud de la duración o temperatura

▪ El panel de control, el panel eléctrico y el sensor de temperatura pueden estar dañados o el conector del cable podría estar suelto, por lo que es necesario mantenimiento profesional.

La fabricación de hielo es insuficiente

▪ Contacte con el servicio de atención al cliente o el personal de ventas para el servicio posventa.

Códigos de error

Código	Problema	Solución
H2O	Tarda más de 3 horas en llenarse de agua y el interruptor del nivel de agua no se activa.	1. Puede que la presión del agua sea demasiado alta, por lo que la válvula de entrada de agua no se puede abrir. Por el contrario, si la presión del agua es demasiado baja, el nivel del agua dentro de la cámara no puede alcanzar el

		rebosadero en 3 horas. Intente añadir agua hasta la línea MAX para comprobar si la máquina funciona. 2. La causa puede ser la válvula de entrada de agua o el funcionamiento incorrecto del interruptor del nivel de agua, por lo que es necesario mantenimiento profesional.
LP	Si de repente falla la alimentación y esta se restablece durante el proceso de fabricación de hielo ICE3 o en el proceso de separación del hielo ICE4, aparecerá «LP». En caso de un corte eléctrico cuando se está llenando de agua en ICE 1 o durante el proceso de almacenamiento de hielo, aparecerá «OFF» y no «LP» cuando se restablezca la corriente.	1. Levante la tapa para comprobar si la cámara congela. 2. Si la cámara aún no congela: a) Pulse «Ice» o «Stop/Drain» para salir de la pantalla «LP». b) Vuelva a pulsar «Ice» para volver a fabricar hielo. 3. Si la cámara congela: a) Pulse «Ice» o «Stop/Drain» para salir de la pantalla «LP». b) Pulse «Detach» para descongelar, saque todos los moldes tras separar el hielo. c) Mantenga «Stop/Drain» durante 3 segundos. En la pantalla parpadeará «0000» o «dr» para desaguar por completo. d) Vuelva a colocar los moldes y pulse «Ice» para volver a fabricar hielo.

GRACIAS

Gracias por elegir nuestra máquina para hacer hielo cristalino Si tiene alguna pregunta al usar el producto, no dude en contactar con nosotros.

Advanced Cuisine Technology
Correo electrónico: aftersales@thespacetec.com
Sitio web: www.advanced-cuisine.com

CUMPLIMIENTO NORMATIVO

Todos los productos y piezas de The Space se han sometido a pruebas rigurosas con el fin de cumplir con los estándares y especificaciones establecidos por las autoridades internacionales, independientes y federales.

Los productos de The Space cuentan con las siguientes marcas de la UE:

Directiva de compatibilidad electromagnética 2014/30/UE

EN IEC 55014-1:2021

EN IEC 55014-2:2021

EN IEC 61000-3-2:2019+A1:2021

EN 61000-3-3:2013+A1 :2019+A2:2021

INFORMACIÓN SOBRE LA GARANTÍA

Nuestros productos tienen una garantía limitada de 2 años. Se puede solicitar una sustitución por garantía en un plazo de 2 años a partir de la fecha de compra original. Para obtener una sustitución por garantía, usted debe:

Haber adquirido el producto en los últimos 2 años.

Conservar el número de pedido original o el correo electrónico que empleó durante la compra. Si se compró por reventa, a través de un socio comercial o en un sitio web diferente, debe proporcionar una copia de su recibo original.

** Envíenos un correo para solicitar el servicio de garantía: aftersales@thespacetec.com **

✂- -

LA TARJETA DE GARANTÍA DE THE SPACE

** Envíenos un correo para solicitar el servicio de garantía: aftersales@thespacetec.com **

Nombre del cliente _____

Dirección _____

Ciudad/Estado o provincia/Código Postal _____

Número de teléfono _____

Correo electrónico _____

Fecha de compra original _____

Número de modelo del producto _____

Número de serie (si procede) _____

Nombre del cliente _____

IMT200

Clear Ice Maker (machine à glace transparente)

MANUEL D’UTILISATION

Introduction

Merci d'avoir choisi notre machine à glace transparente Skyra ! Ce tout nouveau produit a été conçu pour fabriquer de la glace transparente en glaçons de formes standards et constitue une solution idéale pour les bars, les restaurants, les hôtels et autres entreprises servant des boissons froides. Par rapport aux machines à glace non transparente habituelles et aux processus de fabrication traditionnels de glace transparente, le modèle Skyra offre les avantages suivants :

- Il produit de la glace transparente plus dense et qui fond plus lentement que la glace opaque.
- Il fabrique directement des glaçons transparents de différentes formes et tailles sans devoir les couper.
- Il propose un processus automatisé en un seul geste pour la fabrication de glace transparente.
- Il répond à vos besoins de glace transparente à long terme et réduit les coûts.

Il présente un design épuré et a été testé rigoureusement en matière de sécurité et de performances. Nous sommes convaincus que Skyra vous fournira une excellente expérience utilisateur.

Avertissement

Veuillez lire attentivement ce mode d'emploi avant d'utiliser le produit. Ce manuel vous fournit toutes les instructions de sécurité relatives à la machine et vise à apporter au personnel qualifié les informations requises pour une installation, un fonctionnement et un entretien corrects de la machine. Il est indispensable de suivre strictement les instructions de ce manuel pour utiliser la machine. Notre société décline toute responsabilité pour les conséquences d'un non-respect des instructions fournies lors de son utilisation.

Table des matières

Précautions importantes en matière de sécurité.....110

Structure du produit 116

Spécifications.....118

Spécifications concernant le tuyau d'admission et d'évacuation.120

Caractéristiques du produit.....121

Instructions d'utilisation.....124

Avant l'utilisation 124

Sélection du programme de fabrication de glaçons.....126

Comment fabriquer de la glace transparente 127

Comment utiliser le mode de congélation.....134

Comment nettoyer la machine.....134

Nettoyage et entretien.....135

Dépannage 136

MERCI 139

CONFORMITÉ.....140

INFORMATIONS SUR LA GARANTIE 141

BON DE GARANTIE.....142

Précautions importantes en matière de sécurité

- La machine ne peut être utilisée qu'avec la tension spécifiée sur sa plaque signalétique.
- La prise où vous raccorderez cette machine doit être conforme aux lois et réglementations nationales et doit être dotée d'une prise de terre fiable avec protection contre les fuites.
- Portez des gants pour réaliser des opérations de maintenance sur le moteur et le système de refroidissement à l'intérieur de la machine.
- N'insérez pas de tournevis ou d'autres outils dans les grilles de protection où se trouvent des évents d'échange thermique, des évaporateurs, etc.
- Ne touchez pas les pièces en tension avec les mains humides ou les pieds nus.
- Ne bloquez pas les évents d'échange thermique du compresseur ou de l'évaporateur pour garantir le fonctionnement normal de la machine.
- Tenez toujours le couvercle lorsque vous l'ouvrez ou le fermez pour éviter de vous coincer les mains.
- Ne placez pas d'éléments non alimentaires dans la machine, à l'exception des accessoires livrés avec elle.
- Seuls les opérateurs formés sont autorisés à utiliser cette machine.
- L'installation, la réparation ou l'entretien de cette machine doivent être effectués par des professionnels qualifiés.
- La machine n'a pas été conçue pour être utilisée par des enfants, des personnes présentant des capacités physiques, sensorielles ou mentales réduites ou un manque d'expérience ou de connaissances.
- La machine doit être gérée de façon correcte afin de garantir que les enfants ne jouent pas avec l'appareil ou à proximité de celui-ci.

- Si l’alimentation de la machine tombe en panne, veuillez contacter un professionnel certifié par le fabricant pour son remplacement, afin d’éviter des accidents de sécurité.
- Il est interdit de modifier ou de retirer les dispositifs de sécurité (grilles de protection, étiquettes de danger, etc.). Le fabricant ne sera pas tenu pour responsable des conséquences du non-respect de cette instruction.
- En cas d’incendie, veuillez utiliser un extincteur au dioxyde de carbone au lieu d’eau et refroidissez le compartiment moteur dès que possible.
- N’utilisez pas de dispositifs mécaniques ou des moyens pour accélérer le processus de décongélation qui n'ont pas été recommandés par le fabricant.
- N’endommagez pas le circuit de refroidissement.
- N’utilisez pas d’autres appareils électriques dans la machine, sauf s’ils ont été recommandés par le fabricant.
- Les fluides frigorigènes et les agents moussants sont des produits inflammables et ne doivent être éliminés que par du personnel et des institutions qualifiés.
- Si le cordon électrique est endommagé, il devra être remplacé par le fabricant, l’agent de service ou du personnel qualifié.
- Ne stockez pas des substances explosives, telles que des bombes aérosol contenant un propulseur inflammable dans cette machine.
- Maintenez toutes les ouvertures de ventilation de la machine libres d’obstructions.
- Avant de procéder à toute opération, débranchez le cordon d’alimentation et assurez-vous que l’opérateur peut vérifier depuis toutes les directions qu’il est déconnecté.
- Le niveau de pression acoustique pondéré A est inférieur à 70 dB(A).

- Les numéros de classe climatique figurant sur la plaque signalétique de la machine indiquent les éléments suivants :

- Température ambiante maximum des appareils de classe climatique 0, 1, 2, 3, 4, 6, ou 8 dans la salle d'essai : 32 °C ± 2 °C.

- Température ambiante maximum des appareils de classe climatique 5 ou 7 dans la salle d'essai : 43 °C ± 2 °C.

Avertissement : risque d'incendie / matériaux inflammables

Emballage et transport

- Emballée dans des caisses en bois, la machine devra être transportée moyennant les équipements appropriés. Ne la déplacez pas à mains nues.
- Si vous utilisez un système de levage, comme les chariots élévateurs ou des palettes, faites bien attention d'équilibrer les charges et d'éviter tout basculement.
- Normalement, la machine devrait être fixée à des palettes en bois pour assurer sa sécurité durant le transport et le stockage.
- Les panneaux d'avertissement devront être imprimés sur l'emballage pour rappeler aux utilisateurs qu'ils doivent suivre les instructions et s'assurer que la machine ne sera pas endommagée durant le chargement, le déchargement et le transport.

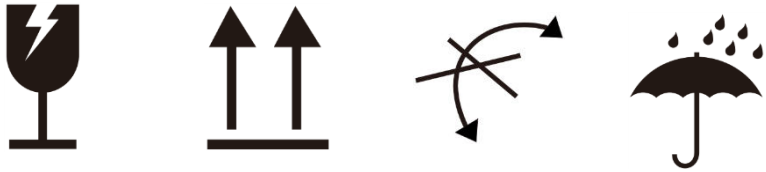

Fragile Haut Ne pas basculer Garder au sec

Limite d'empilement

- Pour stocker ou déplacer la machine, l'empilement maximum est de deux unités, sauf indication contraire sur l'étiquette.
- Comme le centre de gravité de la machine ne correspond pas au centre géométrique, faites attention de ne pas basculer la machine lors de sa manipulation.

Déballage

- Veuillez utiliser des outils pour déballer la caisse en bois. Si des dommages sont décelés après le déballage de l'appareil, veuillez informer le transporteur immédiatement.

Installation

- Installez et posez la machine de façon sécurisée sur une surface stable et nivelée.
- Lors de la manipulation, ne poussez pas ni ne tirez la machine afin d'éviter son basculement ou l'endommagement de pièces.
- Ne placez pas d'objets sur la machine, car elle s'ouvre par le haut.
- La machine doit être placée dans un endroit bien ventilé, loin de sources de chaleur et d'inflammation.
- Une distance minimum de ≥100 mm/3,9" doit être maintenue entre les parois de la machine et le mur ou d'autres objets afin de garantir le fonctionnement, la ventilation et la maintenabilité corrects de la machine.
- Avant de la mettre sous tension, assurez-vous que la tension électrique et la fréquence sont conformes aux indications de la plaque signalétique de la machine. Une variation de +/-10 % de la tension électrique normale est permise. La machine devra être dotée d'une connexion à la terre efficace.

Stockage

- Mettez la machine hors tension et débranchez-la.
- Videz le compartiment à glace et lavez-le.
- Maintenez le couvercle entrouvert pour permettre la ventilation et éviter la formation de moisissures ou d'odeurs.

Élimination

- Le stockage temporaire de déchets spéciaux est autorisé avant l'élimination ou l'élimination définitive.
- Dans tous les cas, les lois applicables dans le pays de l'utilisateur en matière d'environnement devront être respectées.

	Élimination correcte de ce produit
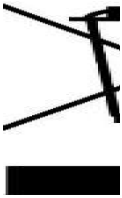	Ce symbole indique que le produit ne peut être éliminé avec les autres ordures ménagères. Pour prévenir l'apparition de dommages potentiels à l'environnement ou à la santé humaine causés par une élimination incorrecte, recyclez-le de façon responsable afin d'encourager l'utilisation durable des ressources matérielles. Pour retourner le produit usagé, veuillez utiliser le système de retour et de recyclage ou contacter le distributeur où le produit a été acheté pour un recyclage sûr en matière environnementale.

Structure du produit

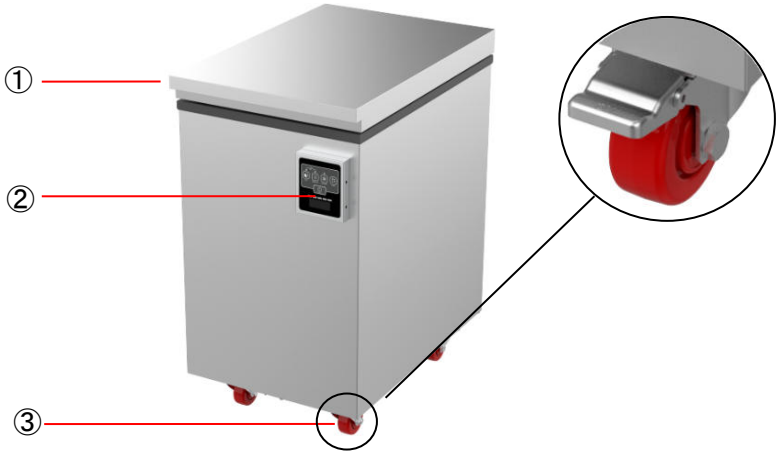

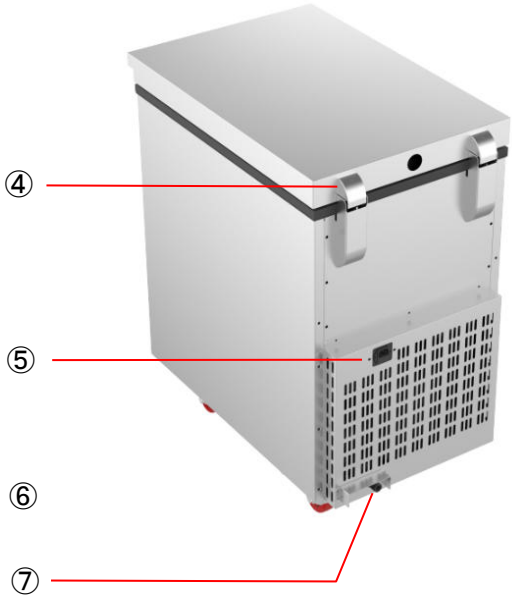

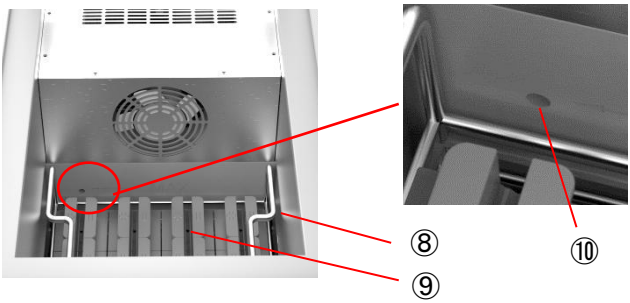

⑧+⑨ :

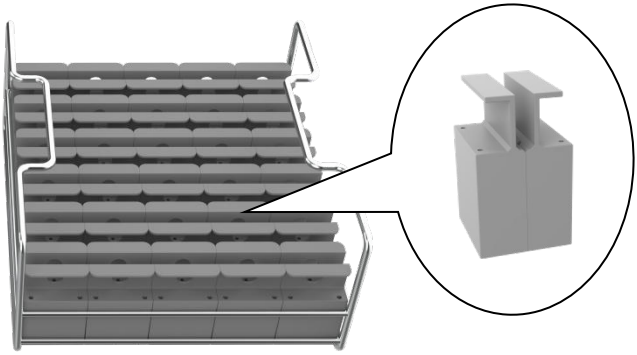

①Couvercle ②Panneau de commande ③Roulettes universelles
④Charnière ⑤Port d'alimentation
⑥Tuyau d'évacuation ⑦Tuyau d'admission
⑧Plateau des moules à glaçons ⑨Moule à glaçons ⑩Trop-plein

Spécifications

Modèle	Skyra (plateau unique)	
Tension	220-240V 50Hz	110-120V 60Hz
Puissance de fabrication des glaçons	350 W	450 W
Puissance de séparation des glaçons	700 W	700 W
Matériau extérieur	Acier inoxydable SUS201 à finition brossée	
Matériau intérieur	Acier inoxydable SUS304	
Dimensions extérieures	470 × 755 × 856 mm (18,5 in × 29,7 in × 33,7 in)	
Dimensions intérieures	350 × 382 × 452 mm (13,8 in × 15,0 in × 17,8 in)	
Nombre de plateaux	1	
Matériau du plateau	Acier inoxydable SUS304	
Matériau des moules à glace	Silicone de qualité alimentaire	
Capacité de fabrication des glaçons (les moules à glaçons sont facultatifs)	30 glaçons en cubes	
	16 glaçons sphériques	
	24 barres de glaçons	
	30 glaçons en losanges	
Taille des glaçons	Glaçon en cube : 2,2 × 2,2 × 2,2 in (55 × 55 × 55 mm)	
	Grand glaçon sphérique : Φ 2.95 in (Φ75 mm)	
	Petit glaçon sphérique : Φ 2,36 in (Φ60 mm)	
	Barre de glaçons : 38 mm × 38 mm × 102 mm (1,5 in × 1,5 in × 4 in)	
	Glaçon en losange : Φ 60 mm × 55 mm (Φ 2,4" × 2,2")	
Efficacité de la production de glace :	- En fonctionnement normal, chaque fournée de glaçons atteint un taux de complétude de plus de 90 %. L'apparition d'opacité blanche sur la surface de chaque glaçon est inférieure à 10 % de la surface totale. - En sortant la glace, des actions impliquant la traction ou l'étirement peuvent occasionner de petites craquelures sur la surface. En général, ces	

	craquelures peuvent être corrigées en plongeant la glace dans un liquide.
Poids	76 kg / 167,5 lb (moules à cubes inclus)
	79 kg / 174 lb (moules à grands glaçons sphériques inclus)
	77 kg / 170 lb (moules à petits glaçons sphériques inclus)
	78 kg / 172 lb (moules en forme de barres inclus)
	80 kg / 176 lb (moules en forme de losanges inclus)
Unité d'affichage de la température	°F / °C
Température du mode de stockage de glaçons	30,2 °F (-1 °C)
Température du mode de congélation	5 °F (-15 °C)
Conditions de fonctionnement	Temp. : 41 - 90 °F (5 - 32 °C), humidité : ≤85 %

Spécifications concernant le tuyau d’admission et d’évacuation

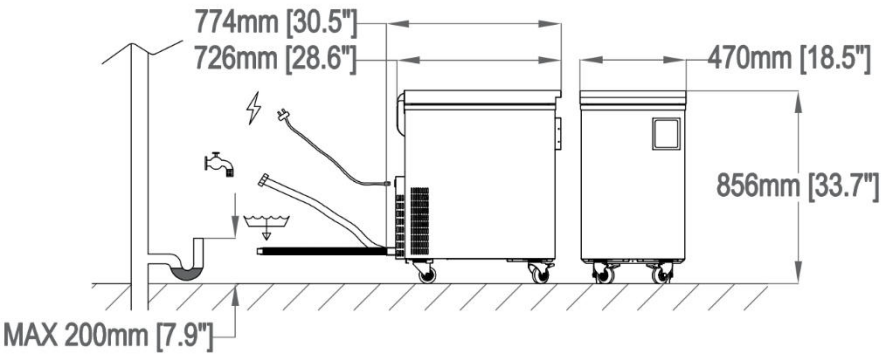

Pression de l’entrée d’eau	Bar	0,2 à 8
Débit	L/min	5
Temp. entrée d’eau	℃	≤35
	℉	≤95
Connexion eau	BSP	1/2"
	dn	15
Connexion évacuation	Φ/mm	18 à 25
	Φ/pouce	0,7 à 1
Tuyau d’admission d’eau	pouces	78,7
	m	2
Tuyau d’évacuation	pouces	39,4
	m	1
Consommation d’eau par cycle	L	15

Caractéristiques du produit

Panneau de commande :

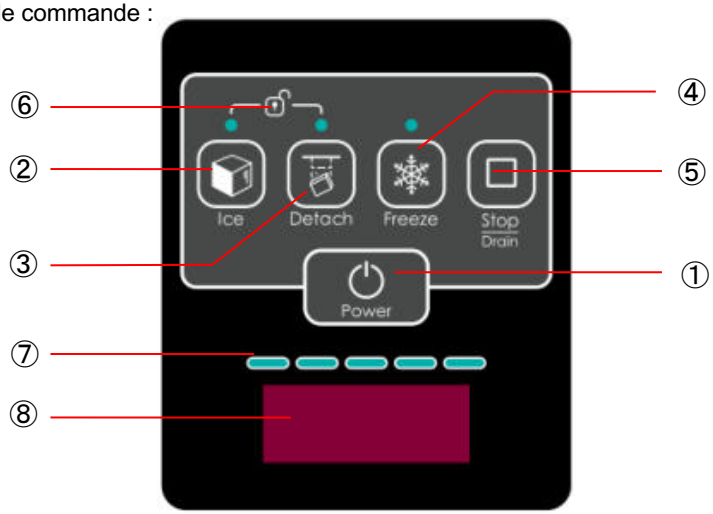

Nº	Pièce	Description
1	Power (interrupteur)	--- Branchez la machine, l'affichage indiquera « OFF ». Appuyez sur le bouton « Power » pour entrer en mode Standby, l'affichage indique « ON ». --- En mode Standby ou pendant le fonctionnement de la machine, appuyez sur le bouton « Power » pour revenir au mode Économie d'énergie. ---Lorsque l'affichage indique « OFF », appuyez longuement sur le bouton « Power » pendant 3 secondes pour entrer dans la sélection de programmes. Appuyez brièvement pour passer d'un programme à l'autre (« 1 » ou « 2 »). Pour sortir de ce mode, appuyez longuement sur le bouton « Power » pendant 3 secondes. Consultez les « Instructions d'utilisation » pour obtenir plus de détails.
2	Ice (glace)	--- En mode Standby, appuyez sur le bouton « Ice ». Le témoin lumineux s'allumera et le processus de fabrication des glaçons commencera : 13) Remplissage de l'eau : l'affichage indique ICE1 et le premier

		témoin lumineux de la barre de progression clignote ; 14) Fabrication des glaçons : l'affichage indique ICE3 et la durée de fabrication des glaçons de façon alternée et le troisième témoin lumineux de la barre de progression clignote ; 15) Séparation des glaçons : l'affichage indique ICE4, le témoin « Detach » s'allume et le quatrième témoin lumineux de la barre de progression clignote ; 16) Fin de la fabrication des glaçons, passage au stockage des glaçons : l'affichage indique la température du compartiment à glace, le témoin Ice and Detach s'éteint et la barre de progression est complètement allumée. --- En mode Standby, appuyez longuement sur le bouton « Ice » pendant 3 secondes jusqu'à ce que le témoin s'allume. Le processus de remplissage d'eau sera ignoré et la machine commencera directement le processus de fabrication des glaçons.
3	Detach (séparation)	---Pendant la fabrication des glaçons et en état déverrouillé, si vous appuyez sur le bouton « Detach », vous pouvez entrer plus tôt en mode séparation de la glace. --- En mode stockage des glaçons, appuyez sur « Detach », la machine entrera en mode séparation des glaçons et le témoin s'allumera. Lorsque la séparation des glaçons est terminée, le témoin s'éteindra et l'affichage indiquera la température du compartiment à glace.
4	Freeze (congélation)	--- En mode Standby, appuyez sur le bouton « Freeze », le témoin s'allumera et la machine entrera en mode congélation. L'affichage indiquera la température du compartiment à glace. --- En mode Standby, appuyez longuement sur le bouton pendant environ 3 secondes. Tous les témoins de la barre de progression s'allumeront et la machine entrera à nouveau en mode de stockage des glaçons. L'affichage indiquera la température du compartiment à glace.
5	Stop/Drain (stop / drainage)	--- Pendant tous les processus de fonctionnement, vous pouvez appuyez sur « Stop/Drain » pour terminer la tâche. ---En mode Standby, appuyez longuement sur le bouton « Stop/Drain » pendant 3 secondes pour démarrer le processus de drainage. L'affichage numérique indiquera « 0000 » ou « dr ». Quand l'eau aura complètement été évacuée, appuyez à nouveau sur le bouton « Stop/Drain » pour arrêter le drainage.
6	Verrouillage	Après avoir commencé le processus de fabrication des glaçons, l'interface de fonctionnement sera verrouillée. Si vous devez réaliser

		d'autres opérations (comme la séparation des glaçons ou l'arrêt de la machine), vous devez appuyer longuement sur les boutons « Ice » et « Detach » pendant quelques secondes pour déverrouiller la machine. Après le déverrouillage, la machine émettra un « bip » et l'affichage indiquera « Unlo ».
7	Barre de progression de la fabrication de la glace	Indique la progression de la fabrication de la glace. Après la séparation de la glace, la barre de progression s'illuminera complètement.
8	Affichage	--- Affiche les étapes de la fabrication de la glace et les températures du compartiment à glace. --- En mode Standby, lorsque l'écran indique « OFF », appuyez simultanément sur les boutons « Freeze » et « Stop/Drain »pendant 3 secondes pour choisir d'afficher la température du réservoir à glace entre Fahrenheit (℉) et Celsius (℃). En mode stockage de glace, si le dernier chiffre de l'affichage indique « C », le réservoir est actuellement affiché en degrés Celsius (℃) et s'il indique « F », sa température est indiquée en Fahrenheit (℉).

Instructions d’utilisation

Avant l’utilisation

1. Placez la machine sur une surface stable et plane, en garantissant l’absence d’objets sous la machine afin de permettre l’évacuation correcte de la chaleur. Maintenez un espace d’au moins 100 mm/3,9’’ entre la machine et les murs ou les objets afin de permettre une ventilation adéquate.

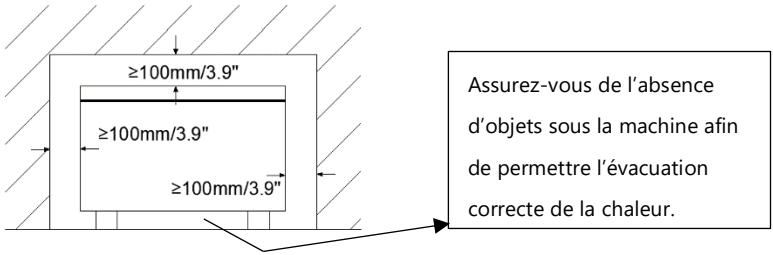

2. Connectez le tuyau d’admission d’eau de la machine à l’alimentation et le tuyau d’évacuation au système de canalisation. (Pour nettoyer la machine et évacuer l’eau, appuyez longtemps sur le bouton « Stop/Drain » pendant 3 secondes environ et assurez-vous que le tuyau d’admission d’eau est connecté au robinet et que le robinet est ouvert).

Remarque :

① La pression de l'eau doit se trouver entre 0,02 MPa (0,2 bar) et 0,8 MPa (8 bar). Si la pression dépasse 0,78 MPa (8 bar), vous devrez utiliser un limiteur de pression. Après avoir connecté l’admission d’eau, maintenez le robinet ouvert.

② Il n’est pas recommandé d’utiliser de l'eau distillée pour l’alimentation en eau, car cela pourrait affecter la transparence de la glace. Il est recommandé d’utiliser de l’eau minérale ou de l'eau du robinet filtrée.

3. Identifiez le tuyau d’admission d’eau.

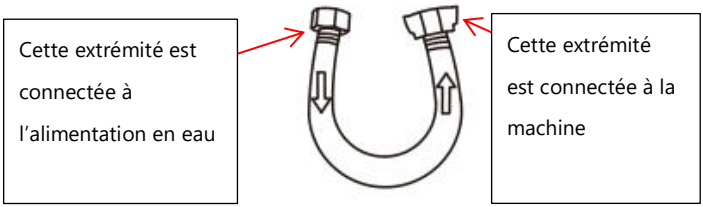

Le tuyau d'admission d'eau est un tuyau de 1/2" à denture intérieure d'environ 1,2 mètre de long qui doit être connecté au robinet de 1/2" ou au tuyau de connexion à denture extérieure.

4. Installez le tuyau d'admission

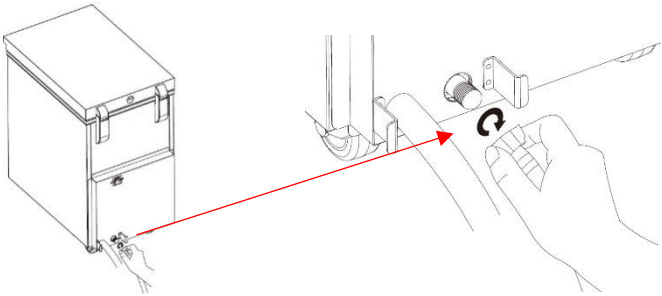

5. Schéma après l'installation

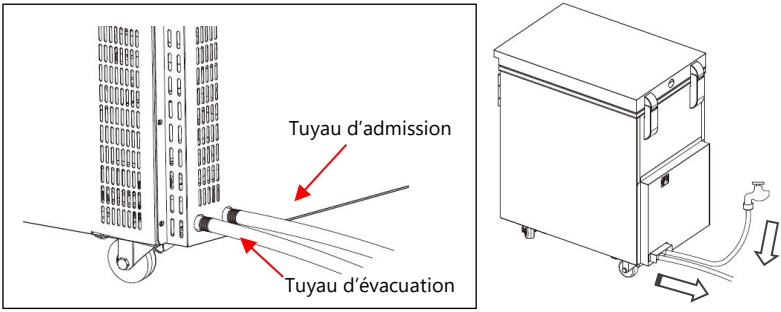

Remarque : **Le tuyau d'évacuation est un tuyau ondulé flexible mesurant environ 1 mètre**

de long à connecter au système de canalisation. Le tuyau d'évacuation ne doit pas être placé à une hauteur supérieure à celle de l'évacuation d'eau.

Sélection du programme de fabrication de glaçons

Par défaut, cette machine fonctionne dans un environnement dont la température est égale ou inférieure à 32 ℃/90 ℉, correspondant au programme numéro « 1 ». Si la température excède 32 ℃/90 ℉ et vous souhaitez obtenir de meilleurs résultats, suivez les étapes suivantes pour passer au programme numéro « 2 » :

16. Allumez la machine, l'affichage indiquera « OFF ».
17. Appuyez longuement sur le bouton « Power » pendant 3 secondes jusqu'à ce que l'affichage indique « 1 ».
18. Appuyez brièvement sur le bouton Power pour faire passer l'affichage à « 2 ».
19. Après avoir changé de programme, appuyez longuement sur le bouton « Power » pendant 3 secondes pour sortir de la sélection de programmes. L'affichage indique « OFF ».
20. La configuration est terminée.

Remarque :

Le cycle de fabrication de glaçons du programme « 1 » dure 23 heures.

Le cycle de fabrication de glaçons du programme « 2 » dure 28,5 heures et offre de meilleurs résultats.

Comment fabriquer de la glace transparente

Veuillez ne pas ouvrir le couvercle pendant le processus de fabrication de glace sur cet appareil, sinon l'effet de fabrication de glace pourrait s'aggraver.

22. Emboîtez les deux moitiés de moule avec la languette et la rainure et placez-le correctement dans le plateau. La couleur du moule doit correspondre à celle de l'étiquette de couleur du plateau et les moules doivent être placés dans la bonne direction.

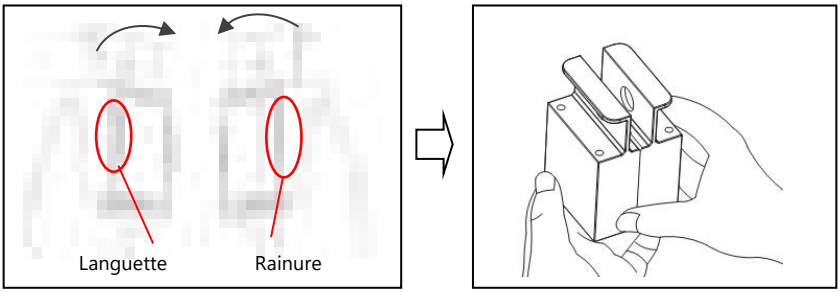

Grand glaçon sphérique (Φ 75 mm) : Chaque plateau peut contenir 16 moules à grands glaçons sphériques. Les moules sont verts et correspondent aux plateaux marqués par un symbole circulaire. L'orientation du moule est présentée sur le schéma suivant :

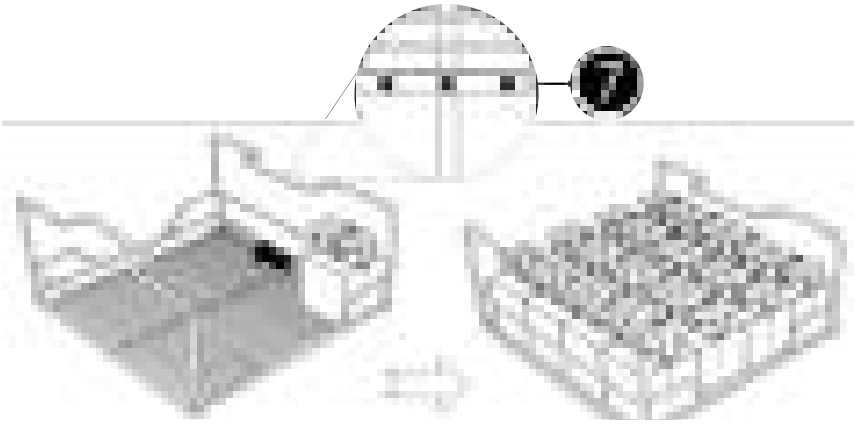

Petit glaçon sphérique (Φ 60 mm) : Chaque plateau peut contenir 25 moules à petits glaçons sphériques. Les moules sont vert clair et correspondent aux plateaux marqués par un symbole circulaire et le numéro 6. L'orientation du moule est présentée sur le schéma suivant :

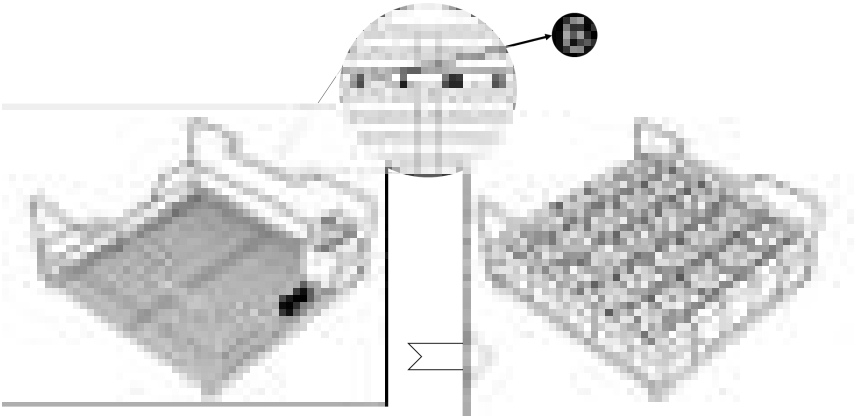

Glaçon en cube : Chaque plateau peut contenir 30 moules à glaçons en cube. Les moules sont gris et correspondent aux plateaux marqués par un symbole carré. L'orientation du moule est présentée sur le schéma suivant :

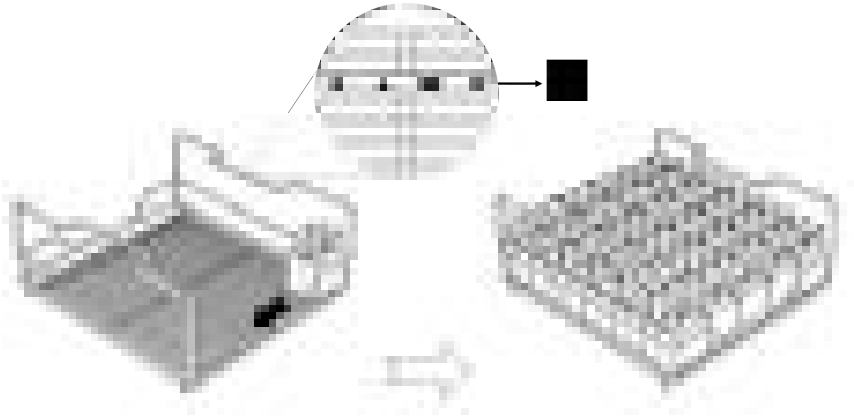

Barre de glaçons : Chaque plateau peut contenir 24 moules à barres de glaçons. Les moules sont noirs et correspondent aux plateaux marqués par un symbole rectangulaire. L'orientation du moule est présentée sur le schéma suivant :

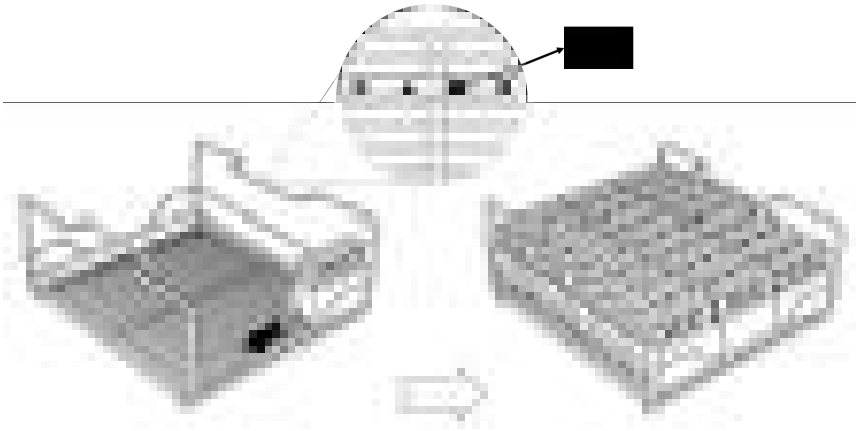

Glaçon en losange : Chaque plateau peut contenir 30 moules à glaçons en losange. Les moules sont violets et correspondent aux plateaux marqués par un symbole de losange. L'orientation du moule est présentée sur le schéma suivant :

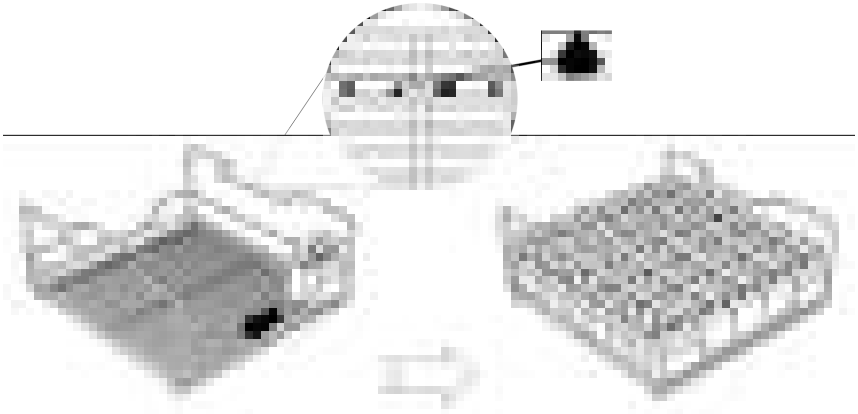

23. Disposez le plateau avec les moules sur les blocs de support de la machine

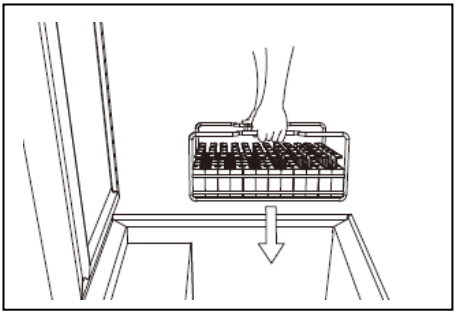

24. Fermez le couvercle.

Remarque : **Tenez toujours le couvercle lorsque vous l'ouvrez ou le fermez pour éviter de vous blesser.**

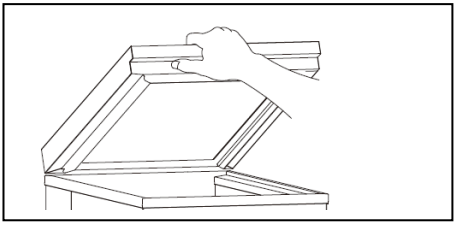

25. Branchez la machine, l'affichage indiquera « OFF ». Appuyez sur le bouton « Power », l'appareil passera en mode Standby.
26. Appuyez sur le bouton « Ice », le témoin s'allumera et la machine commencera à fonctionner :

⑯ La machine procède d'abord au remplissage de l'eau. L'affichage indique « ICE1 » et le premier témoin lumineux de la barre de progression clignote ;

⑰ Lorsque le remplissage de l'eau est terminé, le premier et le deuxième témoins lumineux de la barre de progression seront allumés.

⑱ Lorsque la machine commence à fabriquer la glace, l'affichage indique « ICE3 » et la durée de la fabrication des glaçons, de façon alternée. Entretemps, le troisième témoin de la barre de progression commencera à clignoter.

⑲ Lorsque la fabrication des glaçons est terminée, le troisième témoin lumineux de la barre de progression sera allumé et la machine commencera à séparer les

glaçons. Le témoin « Detach » s'allume, l'affichage indique « ICE4 » et le quatrième témoin lumineux de la barre de progression clignote.

⑳ Lorsque la fabrication des glaçons est terminée, les témoins « Ice » et « Detach » s'éteindront et le quatrième et cinquième témoins lumineux de la barre de progression seront allumés. (Tous les témoins lumineux de la barre de progression seront allumés quand l'ensemble du processus de fabrication des glaçons aura terminé).

Remarque : **① Si, pour une raison quelconque, la machine n'arrive pas à remplir l'eau automatiquement, vous pouvez ajouter de l'eau manuellement jusqu'à la marque MAX. Ne dépassez pas l'ensemble du trop-plein. Il n'est pas recommandé d'utiliser de l'eau pure. Nous recommandons de l'eau filtrée ou de l'eau minérale.**

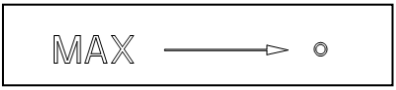

② Si vous souhaitez séparer des glaçons à l'avance durant le processus de fabrication de la glace, déverrouillez d'abord la machine en appuyant sur les boutons « Ice » et « Detach » en même temps durant plusieurs secondes. Appuyez ensuite sur « Detach ». L'appareil commence à séparer des glaçons.

27. Lorsque l'ensemble du processus est terminé, tous les témoins lumineux de la barre de progression seront allumés et la machine émettra trois bips. Les témoins « Ice » et « Detach » seront éteints, l'affichage indiquera la température du compartiment à glace et la machine entrera en mode de stockage des glaçons.

Remarque :

⑦ **Une fois en mode stockage des glaçons, si la machine s' arrête (car on a appuyé accidentellement sur le bouton « Stop/Drain » ou « Power », par exemple), appuyez longuement sur le bouton « Freeze » pendant 3 secondes. La machine entrera à nouveau en mode de stockage des glaçons.**

⑧ **En mode de stockage des glaçons, le dernier chiffre de l' affichage indique l' unité de température. « C » représente les degrés Celsius et « F », les degrés Fahrenheit. Pour changer l' unité de température, veuillez suivre les étapes suivantes : Appuyez d' abord sur le bouton « Stop/Drain » pour retourner en mode Standby. Ensuite,**

appuyez longuement sur les boutons « Freeze » et « Stop/Drain » à la fois pendant 3 secondes pour changer l' unité. Enfin, appuyez longuement sur le bouton « Freeze » pendant 3 secondes pour entrer à nouveau en mode de stockage des glaçons.

28. Il existe deux façons de retirer les glaçons : La méthode 1 est recommandée lorsque vous disposez de suffisamment d'espace de manœuvre. Sinon, utilisez la méthode 2.

Méthode 1 : Enlevez le plateau et placez-le sur une surface de travail pendant 15 minutes. Retirez le premier moule à glaçons de l'empreinte du bord du plateau, puis continuez avec les autres. Remettez le plateau avec les possibles moules restants dans la machine pour son stockage.

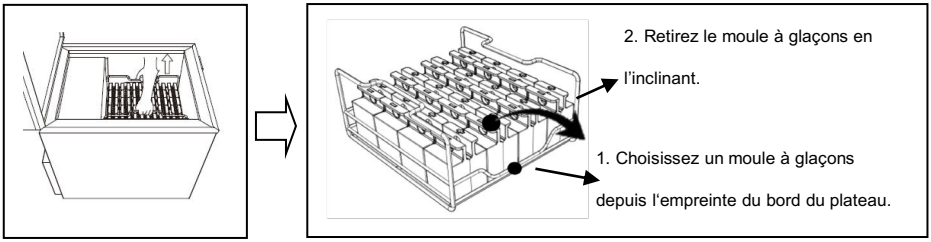

Méthode 2 : Sans retirer le plateau, choisissez et retirez un moule à glaçons situé près du bord du plateau de la machine.

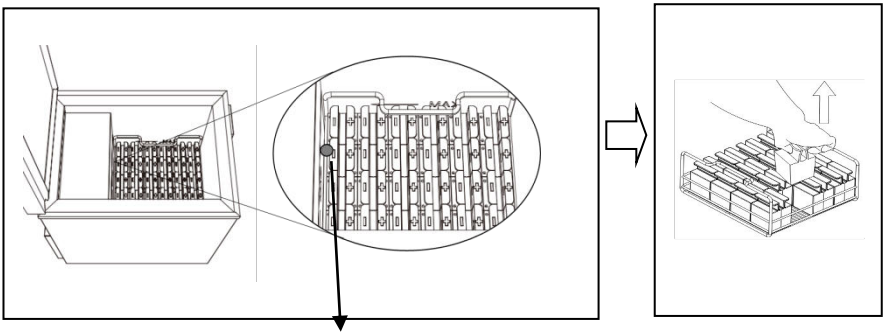

Si les moules à glaçons sont congelés ensemble et ne peuvent pas être séparés, utilisez un outil de type burin pour nettoyer la glace autour des moules et détachez-les.

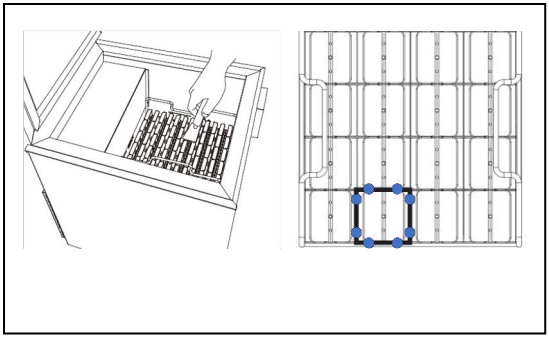

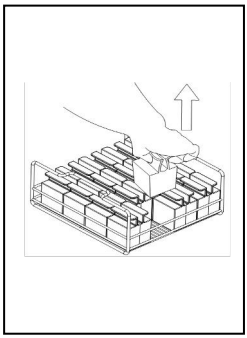

1. Utilisez un burin et insérez-le au niveau des huit points indiqués sur le schéma, autour du moule à glaçons, pour le détacher.

2. Retirez-le à la main.

Remarque : **Pour des résultats optimaux, utilisez les glaçons dans les 4 heures suivant leur fabrication. Un stockage de plus de 4 heures pourrait affecter la transparence ou les glaçons pourraient commencer à fondre.**

8. Ouvrez le moule à glaçons et retirez-les.

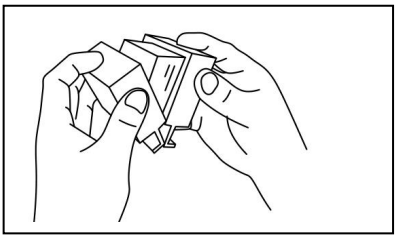

Remarque :

- S'il est difficile d'ouvrir le moule à glaçons, plongez-le pendant 1 à 2 secondes dans de l'eau propre avant de l'ouvrir.
- Une fois que la fabrication des glaçons est terminée, il est possible que des colonnes ou des flocons de glace restent attachés à la surface de la glace. Ils sont formés autour de l'arrivée d'eau du moule à glaçons. Enlevez-les en les essuyant ou à l'aide d'un burin et vos glaçons seront prêts.
- En fonctionnement normal, chaque fournée de glaçons atteint un taux de

complétude de plus de 90 % L'apparition d'opacité blanche sur la surface de chaque glaçon est inférieure à 10 % de la surface totale. En sortant la glace, des actions impliquant la traction ou l'étirement peuvent occasionner de petites craquelures sur la surface. En général, ces craquelures peuvent être corrigées en plongeant la glace dans un liquide.

Comment utiliser le mode de congélation

La machine est dotée d'un mode de congélation permettant de stocker des aliments à une température d'environ -15 ℃ Pour utiliser ce mode, ne placez pas de moules à glaçons dans le compartiment à glace, mais vous pouvez laisser les plateaux.

1. Branchez la machine, l'affichage indiquera « OFF ». Appuyez sur le bouton « Power », l'appareil passera en mode Standby.
2. Appuyez sur le bouton « Freeze » pour démarrer le mode de congélation. L'affichage indiquera la température interne en temps réel, qui sera contrôlée à environ -15 ℃.
3. Déposez les éléments dans le compartiment à glace et fermez le couvercle.

Comment nettoyer la machine

Pour maintenir l'efficacité optimale de la fabrication de glace, nettoyez l'intérieur de la machine après chaque cycle et avant d'en commencer un nouveau.

13. Retirez tous les morceaux de glace restants de l'intérieur.
14. Branchez la machine. Lorsque l'affichage indique « OFF », appuyez sur le bouton « Power » pour entrer en mode Standby.
15. Appuyez longuement sur le bouton « Stop/Drain » pendant 3 secondes pour démarrer le processus de drainage. L'affichage indiquera « dr ».
16. Quand l'eau aura complètement été évacuée, appuyez à nouveau sur le bouton « Stop/Drain » pour arrêter le drainage. Le processus de nettoyage est terminé.

Nettoyage et entretien

22. Débranchez la machine avant le nettoyage et l'entretien.
23. Nettoyez régulièrement la surface de la machine avec un chiffon humide afin d'enlever la saleté et la poussière.
24. Nettoyez et désinfectez régulièrement les moules. Vous pouvez les laver au lave-vaisselle et les stériliser dans un stérilisateur. Il est recommandé de les laver tous les 15 jours ou en fonction de votre propre situation.
25. Nettoyez régulièrement à l'eau le compartiment à glace et les plateaux. Il est recommandé de les laver tous les 15 jours ou suivant votre fréquence d'utilisation.
26. La machine ne doit pas être démontée ni entretenue par des non professionnels.
27. Ne basculez pas la machine en la déplaçant ou en la transportant. Elle risque de s'endommager.
28. La société ne saurait être tenue responsable d'un quelconque dégât ou problème de qualité causé à la machine par des utilisateurs qui se servent de la machine sans respecter les consignes de ce manuel.

Dépannage

L’appareil ne démarre pas

▪ Assurez-vous que le cordon d'alimentation est branché à l’électricité.

▪ Vérifiez que le cordon d’alimentation n’est pas abîmé. Si c’est le cas, n’utilisez pas l’appareil.

▪ Si la panne n’est due à aucune des raisons précédentes, veuillez consulter un professionnel de la maintenance. (Le panneau de commande est peut-être endommagé, le capuchon de connexion est mal fixé, etc.).

Le remplissage d'eau ne fonctionne pas

▪ Vérifiez si l’on a appuyé sur le bouton et si la ligne en pointillés de l’affichage se déplace vers le haut et vers le bas.

▪ Assurez-vous que la source d’entrée d’eau est ouverte.

▪ Si la soupape d’admission d’eau est à l’origine du problème, ou en cas d’absence de tension, veuillez contacter un professionnel pour l’entretien de la machine.

L’évacuation de l'eau ne fonctionne pas

▪ Essayez d’appuyer longuement sur le bouton « Stop/Drain » pendant environ 3 secondes en mode Standby pour évacuer l’eau.

▪ Vérifiez si le tuyau d’évacuation est bloqué.

▪ En cas de dysfonctionnement de la soupape d’évacuation ou de la pompe, veuillez contacter un professionnel pour l’entretien de la machine.

Impossibilité de fabriquer de la glace ou de réfrigérer

▪ Lors du remplissage de l’eau, le trop-plein peut être bloqué par des bulles d’air ou d’autres éléments. L’eau ne peut pas se déverser et le programme de fabrication de glace ne peut pas commencer. Veuillez débloquer le trop-plein pour que l'eau puisse circuler librement.

▪ Le commutateur de niveau d’eau peut être endommagé. Le niveau d’eau n’est donc pas détecté et la machine ne peut pas commencer à fonctionner. Veuillez vérifier si le niveau d’eau a atteint le niveau du trop-plein puis essayez d’appuyer longuement sur

le bouton « Ice » pendant environ 3 secondes pour ignorer le remplissage de l'eau et passer à l'étape suivante.

▪ Le panneau de commande et le panneau d'alimentation sont peut-être endommagés, ou le capuchon de connexion mal fixé, ce qui demande l'intervention d'un professionnel de la maintenance.

Impossibilité de détacher la glace

▪ Essayez d'appuyer longuement sur le bouton « Detach » pendant environ 3 secondes en mode Standby pour recommencer le processus de séparation.

▪ Le panneau de commande et le panneau d'alimentation sont peut-être endommagés, ou le capuchon de connexion mal fixé, ce qui demande l'intervention d'un professionnel de la maintenance.

▪ Le réchauffement et la circulation de l'eau peuvent endommager ou desserrer les bornes d'alimentation ou autres, ce qui demande l'intervention d'un professionnel de la maintenance.

La durée ou la température n'est pas précise

▪ Le panneau de commande, le panneau d'alimentation et le capteur de température sont peut-être endommagés, ou le capuchon de connexion mal fixé, ce qui demande l'intervention d'un professionnel de la maintenance.

La fabrication de glace donne des résultats non satisfaisants

▪ Veuillez contacter le service client ou le personnel de vente pour une assistance après-vente.

Codes d'erreur

Code	Problème	Solution
H2O	Le remplissage de l'eau dure depuis plus de 3 heures et le commutateur de niveau d'eau ne se déclenche pas.	1. La pression de l'eau peut être trop élevée, ce qui empêche la soupape d'admission d'eau de s'ouvrir. Ou la pression de l'eau est

		trop faible et le niveau d'eau du compartiment à glace n'arrive pas au trop-plein en l'espace de 3 heures. Veuillez essayer d'ajouter de l'eau manuellement jusqu'à la ligne MAX pour voir si la machine fonctionne. 2. Le problème peut être causé par un dysfonctionnement de la soupape d'admission d'eau ou du commutateur de niveau d'eau, ce qui demande l'intervention d'un professionnel de la maintenance.
LP	Durant le processus ICE3 de fabrication de la glace et le processus ICE4 de séparation de la glace, en cas de soudaine coupure de courant qui se rétablit par elle-même, « LP » sera affiché. En cas de coupure de courant durant les phases ICE1, remplissage de l'eau, ou de stockage de la glace, la machine affichera « OFF » lors du rétablissement du courant, et non « LP ».	1. Soulevez le couvercle pour voir si le compartiment à glace est en train de congeler. 2. Si le compartiment à glace n'est pas encore congelé : a) Appuyez sur « Ice » ou « Stop/Drain » pour sortir de l'affichage « LP ». b) Appuyez à nouveau sur « Ice » pour poursuivre la fabrication de la glace. 3. Si le compartiment à glace est congelé : a) Appuyez sur « Ice » ou « Stop/Drain » pour sortir de l'affichage « LP ». b) Appuyez sur « Detach » pour dégeler, retirez tous les moules après la séparation de la glace. c) Maintenez le bouton

		« Stop/Drain » appuyé pendant 3 secondes. L'affichage indiquera un « 0000 » clignotant ou « dr » pour évacuer l'eau qui reste dans la machine. d) Replacez les moules à glaçons et appuyez sur « Ice » pour recommencer la fabrication de la glace.

MERCI

Merci d'avoir choisi notre machine à glace transparente ! Si vous avez des questions sur l'utilisation du produit, n'hésitez pas à nous contacter.

Advanced Cuisine Technology
E-mail : aftersales@thespacetec.com
Site web : www.advanced-cuisine.com

CONFORMITÉ

Les pièces de notre produit ont été soumises à des tests produit stricts afin de garantir leur conformité avec les normes et spécifications établies par les autorités internationales, indépendantes et fédérales.

Nos produits ont obtenu les labels de l'Union européenne suivants :

Directive 2014/30/UE concernant la compatibilité électromagnétique

EN IEC 55014-1:2021

EN IEC 55014-2:2021

EN IEC 61000-3-2:2019+A1:2021

EN 61000-3-3:2013+A1 :2019+A2:2021

INFORMATIONS SUR LA GARANTIE

Notre produit est couvert par une garantie de 2 ans. Les remplacements au titre de la garantie peuvent avoir lieu dans les 2 ans suivant la date d'achat d'origine. Pour pouvoir bénéficier d'un remplacement au titre de la garantie, vous devez :

Avoir acheté le produit au cours des 2 années précédentes.

Être en mesure de fournir le numéro de commande d'origine ou l'adresse e-mail utilisée lors de votre achat. Si le produit a été acheté via un revendeur, un distributeur partenaire ou sur un autre site web, il vous faudra produire une copie de votre ticket ou reçu d'origine.

** Pour demander le service de garantie, veuillez nous contacter par e-mail à : aftersales@thespacetec.com **

✂- -

BON DE GARANTIE

** Pour demander le service de garantie, veuillez nous contacter par e-mail à : aftersales@thespacetec.com **

Nom du client _____

Adresse _____

Ville/État/Code postal _____

Numéro de téléphone _____

Adresse e-mail _____

Date de l'achat d'origine _____

N° du modèle de produit _____

N° de série (le cas échéant) _____

Nom du commerçant _____

IMT200

Clear Ice Maker

(Macchina per cubetti di ghiaccio trasparente)

MANUALE DI ISTRUZIONI

Introduzione

Grazie per aver scelto la nostra macchina per la produzione di cubetti di ghiaccio trasparente Skyra! Questo nuovissimo prodotto è stato pensato per la produzione di ghiaccio trasparente sfuso dalle forme standard, perfetto per bar, ristoranti, hotel e altre attività che servono bevande fredde. Rispetto alle tradizionali macchine per la produzione del ghiaccio non trasparente e ai tradizionali processi di produzione del ghiaccio trasparente, Skyra presenta i seguenti vantaggi:

- Produce ghiaccio trasparente più denso che si scioglie più lentamente rispetto al ghiaccio opaco.
- Consente di ottenere direttamente ghiaccio trasparente di varie dimensioni e forme senza doverlo tagliare.
- Offre un processo one-touch automatizzato per la produzione del ghiaccio trasparente.
- Soddisfa le esigenze a lungo termine di ghiaccio trasparente e ne riduce i costi.

Grazie a un design elegante e a test rigorosi sulla sicurezza e sulle prestazioni, siamo certi che Skyra offrirà un'esperienza d'uso eccezionale.

Esonero da responsabilità

Prima dell'uso, si prega di leggere attentamente il presente manuale di istruzioni. Il presente manuale contiene tutte le istruzioni di sicurezza relative alla macchina e

intende fornire al personale qualificato le informazioni necessarie per un'installazione, funzionamento e manutenzione corretta del macchinario. È essenziale attenersi scrupolosamente alle istruzioni contenute nel manuale durante l'utilizzo della macchina. La nostra ditta non potrà essere ritenuta responsabile di eventuali conseguenze derivanti dal mancato rispetto delle istruzioni fornite.

Sommario

Importanti istruzioni di sicurezza.....147

Struttura del prodotto 152

Specifiche 154

Specifiche del tubo di entrata e di scarico 156

Caratteristiche del prodotto.....157

Istruzioni di funzionamento 160

Prima dell'uso 160

Selezione del programma di produzione del ghiaccio 162

Come fare ghiaccio trasparente.....162

Come utilizzare la modalità “Freeze” 170

Pulizia 170

Cura e manutenzione.....171

Soluzione dei problemi.....172

GRAZIE.....175

CONFORMITÀ.....176

INFORMAZIONI SULLA GARANZIA 177

CERTIFICATO DI GARANZIA 178

Importanti istruzioni di sicurezza

- La macchina può essere utilizzata esclusivamente con il tipo di corrente specificato sulla targhetta dell'apparecchio.
- La presa di corrente di questa macchina deve essere a norma secondo le leggi e i regolamenti nazionali e deve essere dotata di una messa a terra sicura che garantisca una protezione contro eventuali dispersioni.
- Indossare dei guanti per gli interventi di manutenzione sul motore e sul sistema di raffreddamento all'interno dell'apparecchio.
- Evitare di inserire cacciaviti o altri attrezzi nelle griglie di protezione, dove sono presenti bocchette di scambio termico, evaporatori, ecc.
- Non toccare le parti in tensione con le mani bagnate o i piedi nudi.
- Non ostruire le bocchette di scambio termico del compressore o dell'evaporatore al fine di garantire il normale funzionamento della macchina.
- All'apertura o chiusura del coperchio, sostenerlo sempre onde evitare di impigliarsi le mani.
- Non inserire nella macchina oggetti che non siano alimenti, ad eccezione degli accessori in dotazione.
- L'uso della macchina è consentito esclusivamente a operatori qualificati.
- L'installazione, la riparazione o la manutenzione di questo apparecchio devono essere effettuate da personale professionale e qualificato.
- Questa macchina non è destinata all'uso da parte dei bambini o persone con capacità fisiche, sensoriali o mentali ridotte o mancanza di esperienza.
- Utilizzare la macchina correttamente e assicurarsi che i bambini non entrino in contatto con il macchinario o vi giochino nelle vicinanze.
- In caso di guasto al dispositivo di alimentazione della macchina, rivolgersi a tecnici qualificati e autorizzati dal fabbricante affinché provvedano alla sostituzione, in modo da evitare eventuali incidenti di sicurezza.

- È vietato modificare o rimuovere i dispositivi di sicurezza predisposti (griglie di protezione, etichette di pericolo, ecc.) e il fabbricante non è responsabile delle conseguenze derivanti da un'eventuale inosservanza della presente indicazione.
- In caso di incendio, utilizzare un estintore ad anidride carbonica anziché ad acqua e raffreddare il locale motori non appena possibile.
- Non utilizzare dispositivi meccanici o altri mezzi per accelerare il processo di sbrinamento se non quelli raccomandati dal fabbricante.
- Non danneggiare il circuito del refrigerante.
- Non utilizzare altri dispositivi elettrici nella macchina, a meno che non siano raccomandati dal fabbricante.
- I refrigeranti e gli agenti espandenti sono infiammabili e devono essere smaltiti solo da personale qualificato e da enti specializzati.
- Nel caso in cui il cavo di alimentazione sia danneggiato, la sostituzione deve essere effettuata dal fabbricante, dal servizio tecnico o da personale qualificato.
- Non riporre all'interno dell'apparecchio sostanze esplosive, come bombolette aerosol con propellente infiammabile.
- Evitare di ostruire tutte le bocchette di ventilazione della macchina.
- Prima di effettuare qualsiasi operazione, staccare la spina del cavo di alimentazione e assicurarsi che l'operatore sia in grado di accertarsi, da qualunque direzione, che il cavo di corrente è staccato.
- Il livello di pressione acustica dell'emissione ponderato A è inferiore a 70 dB(A).
- I numeri di classe climatica riportati sulla targhetta della macchina indicano:

- Temperatura ambiente massima per gli apparecchi con classe climatica 0, 1, 2, 3, 4, 6 o 8 nella sala prove: 32 °C ± 2 °C.

- Temperatura ambiente massima per apparecchi di classe climatica 5 o 7 in sala prove: 43 °C ± 2 °C.

Attenzione: rischio di incendio / materiali infiammabili.

Imballaggio e trasporto

- La macchina, imballata in contenitori in legno, deve essere trasportata con un'attrezzatura adeguata e non va spostata a mani nude.
- Qualora si utilizzi un sistema di sollevamento, come carrelli elevatori o pallet, occorre prestare particolare attenzione all'equilibrio al fine di evitarne il ribaltamento.
- Di norma, la macchina deve essere montata su pallet di legno per garantire la sicurezza durante il trasporto e lo stoccaggio.
- Sulla confezione devono essere apposti segnali di avviso per ricordare agli utenti che è necessario attenersi alle istruzioni e assicurarsi che la macchina non subisca danni nel corso delle operazioni di carico, scarico e trasporto.

Fragile

Verso l'alto

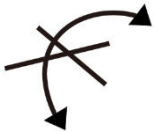
Non capovolgere

Proteggere dall'umidità

Limite di impilamento

- Quando si conserva o si sposta la macchina, il massimo impilamento è di due unità, a meno che non sia specificato diversamente sulla targhetta.
- Dal momento che il centro di gravità della macchina non coincide con il centro geometrico, fare attenzione a non inclinare la macchina durante le operazioni di movimentazione.

Disimballaggio

- Per disimballare la cassa di legno si prega di utilizzare appositi attrezzi. Dopo il disimballaggio, qualora si riscontrino danni, si prega di informare immediatamente il trasportatore.

Installazione

- Installare e posizionare la macchina in modo saldo su una superficie stabile e livellata.
- Durante la manipolazione, non spingere o tirare la macchina per evitare di ribaltarla o di danneggiarne le parti.
- Non appoggiare oggetti sulla macchina, dato che si apre dall'alto.
- La macchina deve essere posizionata in un luogo ben ventilato e lontano da fonti di calore e ignizione.
- È necessario mantenere una distanza minima ≥100 mm/3,9" tra la macchina e la parete o gli oggetti circostanti per assicurare buone prestazioni di funzionamento, ventilazione e manutenzione.
- Prima di collegare la macchina ad una presa di corrente, accertarsi che la tensione e la frequenza corrispondano a quelle indicate sulla targhetta dell'apparecchio. È ammissibile una variazione del +/-10 % rispetto alla tensione standard e la macchina dovrebbe essere dotata di un efficace sistema di messa a terra.

Stoccaggio

- Spegnere la macchina e staccare la spina.
- Svuotare l’armadietto e pulirlo.
- Lasciare il coperchio leggermente aperto per garantire la ventilazione ed evitare muffe o odori.

Smaltimento

- Potrebbe essere consentito lo stoccaggio temporaneo dei rifiuti speciali prima dello smaltimento o dell'eliminazione definitiva.
- In ogni caso, è necessario rispettare le leggi ambientali in vigore nel paese

dell'utente.

	Smaltimento corretto di questo prodotto.
	Questo simbolo indica che il presente dispositivo non deve essere smaltito unitamente ad altri rifiuti domestici. Per evitare potenziali danni all'ambiente o alla salute umana causati da un improprio smaltimento dei rifiuti, riciclare il dispositivo in modo responsabile al fine di promuovere un uso sostenibile delle risorse materiali. Al fine di restituire il prodotto usato, utilizzare il sistema di restituzione e riciclaggio o contattare il rivenditore presso il quale è stato acquistato il prodotto per un riciclaggio sicuro dal punto di vista ambientale.

Struttura del prodotto

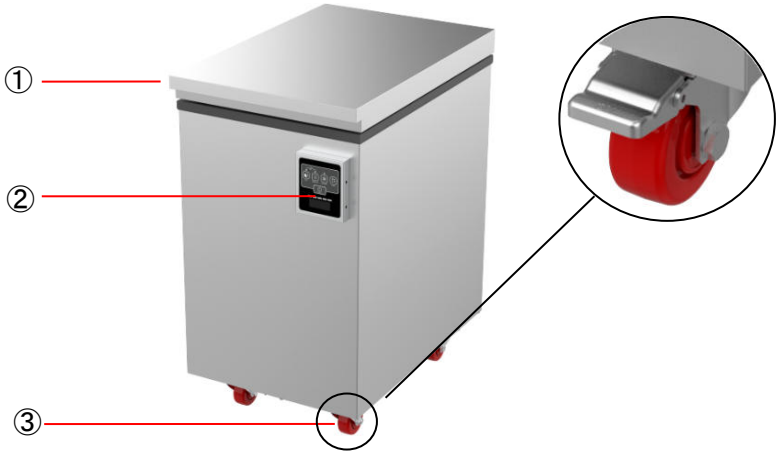

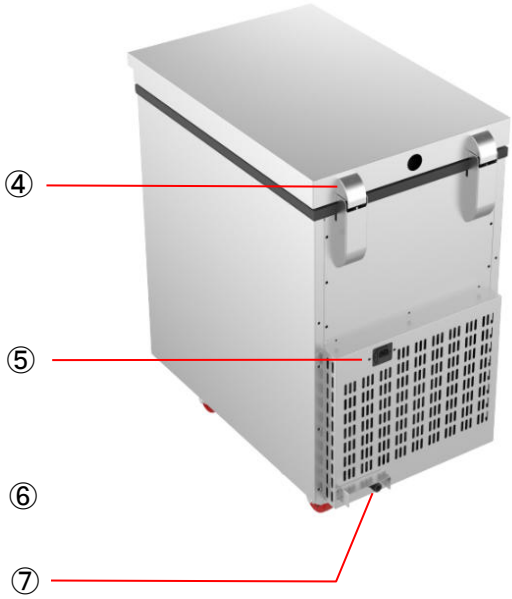

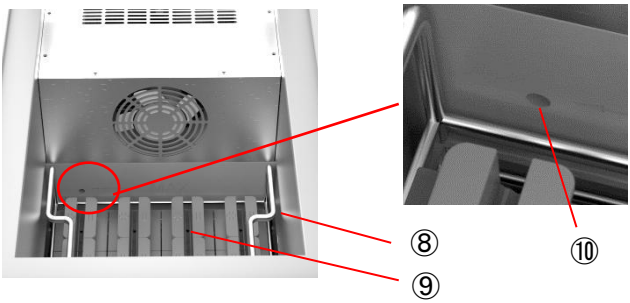

⑧+⑨ :

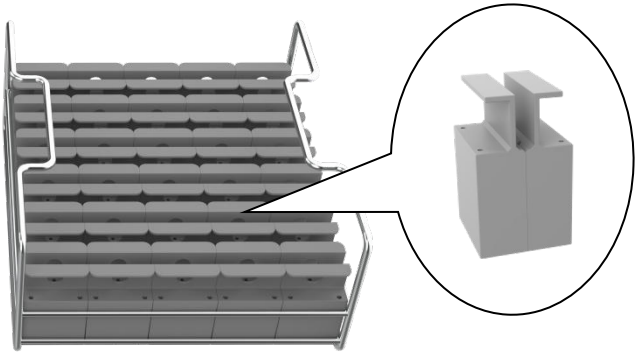

①Coperchio ②Pannello comandi ③Rotelle universali ④Cerniera
⑤Porta di alimentazione ⑥Tubo di scarico ⑦Tubo di entrata
⑧Vaschetta per cubetti di ghiaccio ⑨Stampo per ghiaccio
⑩Foro di troppopieno

Specifiche

Modello	Skyra (Vaschetta singola)	
Alimentazione elettrica	220-240 V 50 Hz	220-240 V 60 Hz
Potenza di produzione del ghiaccio	350 W	450 W
Potenza di distacco del ghiaccio	700 W	700 W
Materiale esterno	Acciaio inox SUS201 con finiture spazzolate	
Materiale interno	Acciaio inox SUS304	
Dimensioni esterne	470 × 755 × 856 mm (18,5 × 29,7 × 33,7 in)	
Dimensioni interne	350 × 382 × 452 mm (13,8 × 15,0 × 17,8 in)	
Numero vaschetta	1	
Materiale vaschetta	Acciaio inox SUS304	
Materiale dello stampo per ghiaccio	Silicone alimentare	
Capacità di produzione del ghiaccio (Gli stampi per il ghiaccio sono un optional)	30 cubetti di ghiaccio	
	16 sfere di ghiaccio	
	24 bastoncini di ghiaccio	
	30 diamanti di ghiaccio	
Dimensione del ghiaccio	Cubetto di ghiaccio: 55 × 55 × 55 mm (2,2 × 2,2 × 2,2 in)	
	Sfera di ghiaccio grande: Φ 75 mm (Φ 2,95 in)	
	Sfera di ghiaccio piccola: Φ 60 mm (Φ 2,36 in)	
	Bastoncino di ghiaccio: 38 × 38 × 102 mm (1,5 × 1,5 × 4 in)	
	Diamante di ghiaccio: Φ 60 × 55 mm (Φ 2,4 × 2,2 in)	
Efficienza della produzione di ghiaccio	- In condizioni di funzionamento regolare, ogni lotto di ghiaccio raggiunge un tasso di completezza superiore al 90 %. La formazione di un velo bianco sulla superficie di ogni cubetto di ghiaccio è inferiore al 10 % della superficie totale. - Durante l'estrazione del ghiaccio, operazioni quali la trazione o lo stiramento possono provocare piccole	

	crepe sulla superficie. Generalmente, queste crepe possono essere corrette immergendo il ghiaccio in un liquido.
Peso	76 kg / 167,5 lb (stampi per cubetti inclusi)
	79 kg / 174 lb (stampi per sfere grandi inclusi)
	77 kg / 170 lb (stampi per sfere piccole inclusi)
	78 kg / 172 lb (stampi per bastoncini inclusi)
	80 kg / 176 lb (stampi per diamanti inclusi)
Unità di visualizzazione della temperatura	°F / °C
Temperatura della modalità di stoccaggio del ghiaccio	30,2 °F / -1 °C
Temperatura in modalità di congelamento	5 °F / -15 °C
Condizioni di lavoro	Temp.: 41-90 °F / 5-32 °C, umidità: ≤85 %

Specifiche del tubo di entrata e di scarico

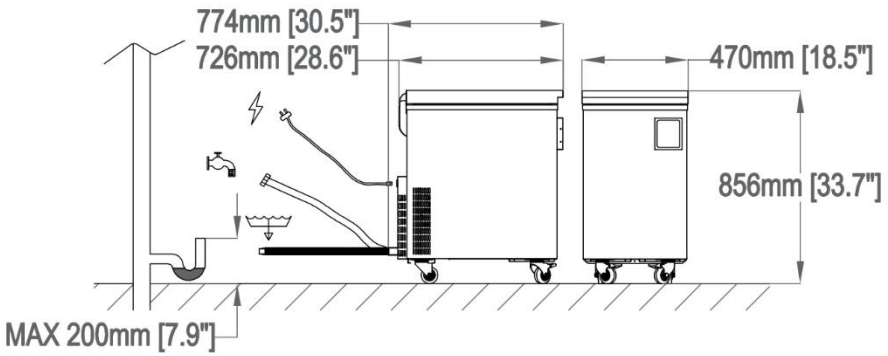

Pressione dell'acqua in entrata	Bar	Da 0,2 a 8
Velocità di flusso	L/min	5
Temp. entrata acqua	℃	≤35
	℉	≤95
Attacco dell'acqua	Raccordo BSP	1/2 in
	DN	15
Raccordo di scarico	Φ/mm	Da 18 a 25
	Φ/in	Da 0,7 a 1
Tubo di entrata dell'acqua	in	78,7
	m	2
Tubo di scarico delle acque reflue	in	39,4
	m	1
Consumo d'acqua per ciclo	L	15

Caratteristiche del prodotto

Pannello comandi:

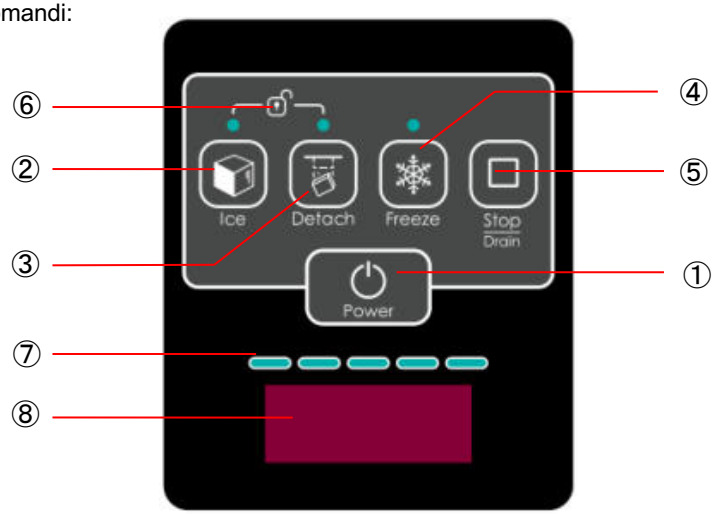

N.	Parte	Descrizione
1	Power	--- Inserire la spina dell'apparecchio e sul display apparirà la scritta "OFF". Premere il pulsante "Power" per attivare la modalità standby, apparirà la scritta "ON". --- Nella modalità di stand-by o durante il funzionamento, premendo il pulsante di accensione "Power" è possibile tornare alla modalità di risparmio energetico. ---Quando sul display appare "OFF", tenere premuto il pulsante "Power" per 3 secondi per accedere alla selezione del programma. Premere leggermente per passare da un programma all'altro ("1" o "2"). Per uscire da questa modalità, tenere premuto il pulsante di accensione per 3 secondi. Per maggiori informazioni sui programmi, consultare le "Istruzioni per l'uso".
2	Ice	--- In modalità standby, premere il pulsante "Ice", la spia si accende e si avvia il programma di produzione del ghiaccio: 17) Riempimento con acqua: sul display appare ICE1 e la prima spia della barra di avanzamento lampeggia;

		18) Produzione di ghiaccio: sul display appaiono alternativamente ICE3 e il tempo di produzione del ghiaccio, mentre la terza spia della barra di avanzamento lampeggia; 19) Distacco del ghiaccio: sul display appare ICE4, l'indicatore "Detach" si accende, mentre la quarta spia della barra di avanzamento lampeggia; 20) Terminata la produzione del ghiaccio, si passa allo stoccaggio del ghiaccio: sul display appare la temperatura dell'armadietto, le spie "Ice" e "Detach" si spengono e la barra di avanzamento si accende del tutto. --- In modalità standby, premere il pulsante "Ice" in maniera prolungata per circa 3 secondi fino a quando la spia si accende; si salta il processo di riempimento dell'acqua e si accede direttamente al processo di produzione del ghiaccio.
3	Detach	--- Durante la produzione di ghiaccio e in modalità sbloccata, premendo il pulsante "Detach" è possibile accedere anticipatamente alla modalità di distacco del ghiaccio. --- In modalità di stoccaggio del ghiaccio, premere "Detach", il dispositivo entrerà in modalità di distacco del ghiaccio e la spia si accenderà. Terminato il distacco del ghiaccio, la spia si spegne e il display visualizza la temperatura nell'armadietto.
4	Freeze	--- In modalità standby, premere il pulsante "Freeze", la spia si accende e il dispositivo entra in modalità di congelamento, sul display appare la temperatura dell'armadietto. --- In modalità standby, premere il pulsante a lungo per circa 3 secondi, quindi tutte le spie della barra di avanzamento si accenderanno e si potrà tornare allo stato di stoccaggio del ghiaccio, nel quale il display mostrerà la temperatura dell'armadietto.
5	Stop/Drain	--- Durante tutti i processi di lavorazione, premendo "Stop/Drain" si arresta il processo. --- In modalità standby, tenere premuto il pulsante "Stop/Drain" per circa 3 secondi per avviare il processo di drenaggio. Sul display digitale appare "0000" o "dr". Una volta scaricata tutta l'acqua, premere nuovamente il pulsante "Stop/Drain" per interrompere il drenaggio.
6	Lock	Dopo aver avviato il processo di produzione del ghiaccio, l'interfaccia operativa si blocca. Per eseguire altre operazioni (come il distacco del ghiaccio o l'arresto dell'apparecchio), è necessario premere a lungo i pulsanti "Ice" e "Detach" per alcuni secondi per sbloccare il dispositivo. Dopo lo sblocco, la macchina emette un segnale acustico e sul display

		si visualizza "Unlo".
7	Barra di avanzamento della produzione di ghiaccio	Mostra l'avanzamento della produzione di ghiaccio. Al termine del distacco del ghiaccio, l'intera barra di avanzamento si accende.
8	Display	--- Indica le fasi e il tempo di produzione del ghiaccio e le temperature dell'armadietto. --- In modalità standby, quando sul display appare "OFF", tenere premuti contemporaneamente i pulsanti "Freeze" e "Stop/Drain" per 3 secondi per cambiare l'unità di misura della temperatura di stoccaggio del ghiaccio fra Fahrenheit (℉) e Celsius (℃). Nella modalità di stoccaggio del ghiaccio, se l'ultima lettera del display è la "C", significa che l'unità di misura in uso è Celsius (℃), mentre se indica "F", significa che l'unità di misura in uso è Fahrenheit (℉).

Istruzioni di funzionamento

Prima dell'uso

1. Sistemare la macchina su una superficie stabile e piana, facendo attenzione che non vi sia niente al di sottoper permettere una dispersione ottimale del calore. Per una corretta ventilazione, lasciare almeno 100 mm di spazio tra la macchina e le pareti o oggetti.

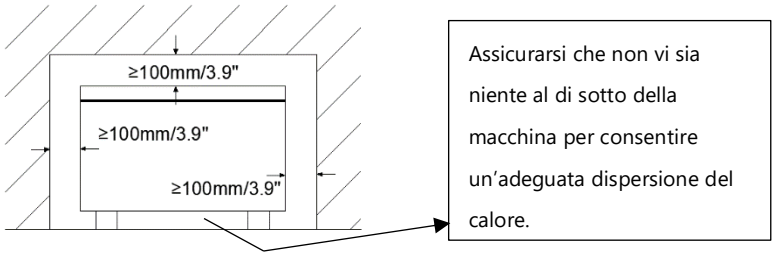

2. Collegare il tubo di entrata dell'apparecchio alla rete idrica e il tubo di scarico al sistema di drenaggio. (Per pulire la macchina e scaricare l'acqua, tenere premuto il pulsante "Stop/Drain" per circa 3 secondi e assicurarsi che il tubo di entrata della macchina sia collegato al rubinetto e che il rubinetto sia aperto).

Attenzione:

① La pressione dell'acqua deve oscillare tra 0,02 MPa (0,2 bar) e 0,8 MPa (8 bar). Se la pressione dell'acqua supera i 0,78 MPa (8 bar), è consigliabile utilizzare una valvola di sicurezza appropriata. Dopo il collegamento alla rete idrica, tenere il rubinetto aperto.

② Si sconsiglia l'uso di acqua distillata come fonte d'acqua in quanto potrebbe alterare la trasparenza del ghiaccio. Si consiglia di utilizzare acqua minerale o acqua del rubinetto filtrata.

3. Identificare il tubo di entrata dell'acqua

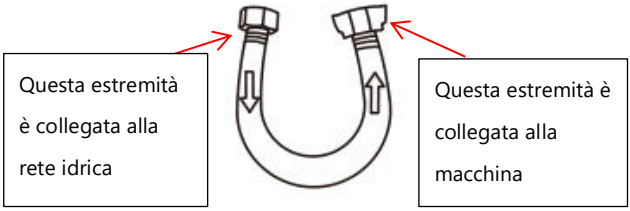

Il tubo di entrata dell'acqua è un tubo a dentatura interna da 1/2" lungo circa 1,2 metri, che dovrebbe essere collegato al rubinetto a dentatura esterna da 1/2" o alla tubatura di collegamento.

4. Installare il tubo di entrata dell'acqua

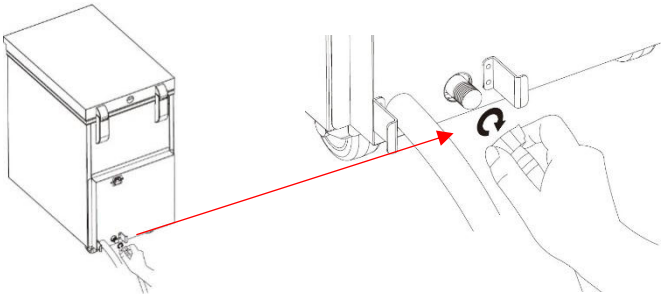

5. Schema post-installazione

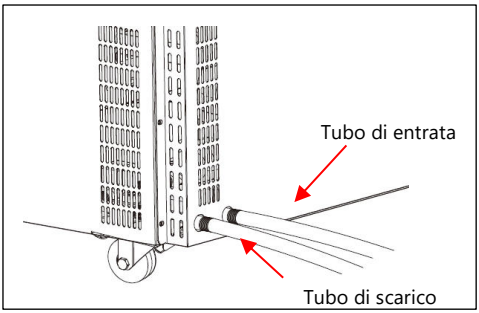

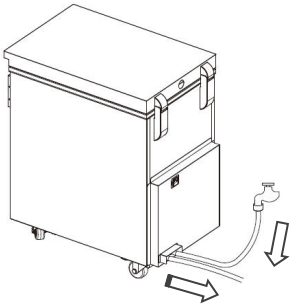

Attenzione: Il tubo di scarico è un tubo corrugato lungo circa 1 metro e deve essere inserito nel sistema di drenaggio. Il tubo di scarico non deve essere montato a un'altezza superiore a quella dell'uscita dell'acqua.

Selezione del programma di produzione del ghiaccio

Per impostazione predefinita, la macchina deve funzionare ad una temperatura di 32 ℃/90 ℉ o inferiore, che corrisponde al programma numero "1". Qualora la temperatura superi i 32 ℃/90 ℉ e si desideri ottenere migliori risultati in termini di produzione del ghiaccio, attenersi alla seguente procedura per passare al programma numero "2":

21. Accendere la macchina e sul display apparirà "OFF".
22. Tenere premuto il pulsante di accensione "Power" per 3 secondi finché sul display non compare "1".
23. Premere per qualche istante il pulsante di accensione "Power" per passare al programma "2".
24. Dopo aver cambiato programma, tenere premuto il pulsante di accensione "Power" per 3 secondi per uscire dalla selezione del programma e sul display appare "OFF".
25. A questo punto l'impostazione è terminata.

Attenzione:

Il programma "1" ha un ciclo di produzione di ghiaccio che dura 23 ore.

Il programma "2" ha un ciclo di produzione di ghiaccio superiore alle 28,5 ore che consente di ottenere risultati migliori.

Come fare ghiaccio trasparente

Si prega di non aprire il coperchio durante il processo di produzione del ghiaccio su questo dispositivo, altrimenti l'effetto di produzione del ghiaccio potrebbe peggiorare.

29. Unire le due metà degli stampi con la linguetta e la scanalatura e collocarli correttamente nella vaschetta. Il colore dello stampo del ghiaccio dovrebbe corrispondere a quello dell'etichetta della vaschetta e gli stampi dovrebbero essere posizionati nella direzione corretta.

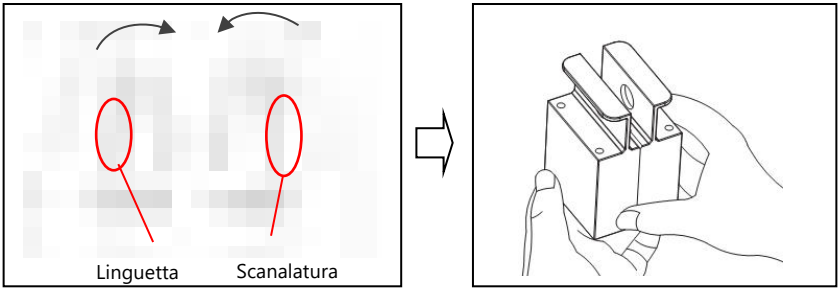

Sfere di ghiaccio grandi (Φ 75 mm): Ogni vaschetta può contenere 16 stampi per sfere di ghiaccio grandi. Gli stampi per ghiaccio sono verdi e sono accoppiati a vaschette contrassegnate da un simbolo circolare. La disposizione degli stampi per ghiaccio è illustrata nella figura sottostante:

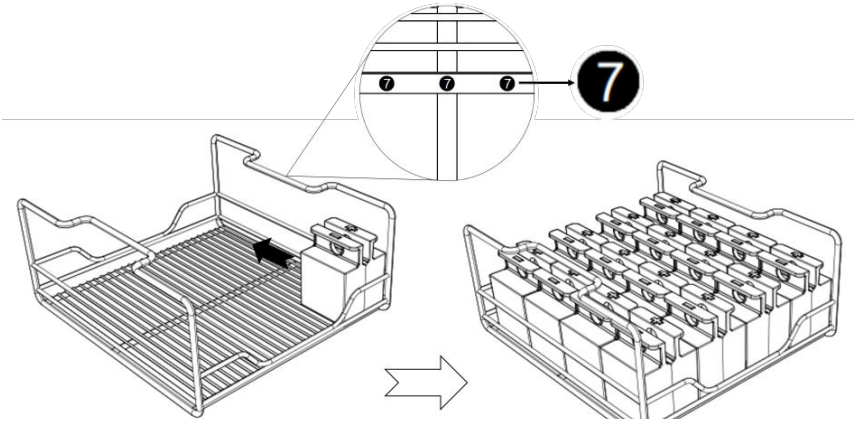

Sfere di ghiaccio piccole (φ 60 mm): Ogni vaschetta può contenere 25 stampi sfere di ghiaccio piccole. Gli stampi per ghiaccio sono verde chiaro e sono accoppiati a vaschette contrassegnate da un simbolo circolare ed il numero 6. La disposizione degli stampi per ghiaccio è illustrata nella figura sottostante:

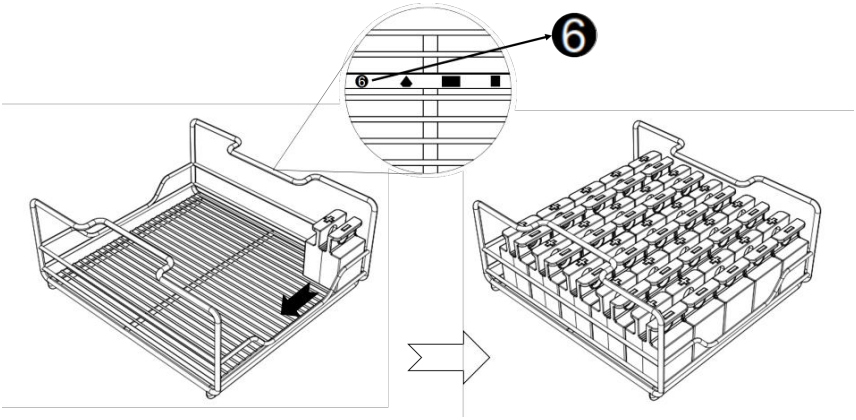

Cubetti di ghiaccio: Ogni vaschetta può contenere 30 stampi per cubetti di ghiaccio. Gli stampi per ghiaccio sono grigi e sono accoppiati a vaschette contrassegnate da un simbolo quadrato. La disposizione degli stampi per ghiaccio è illustrata nella figura sottostante:

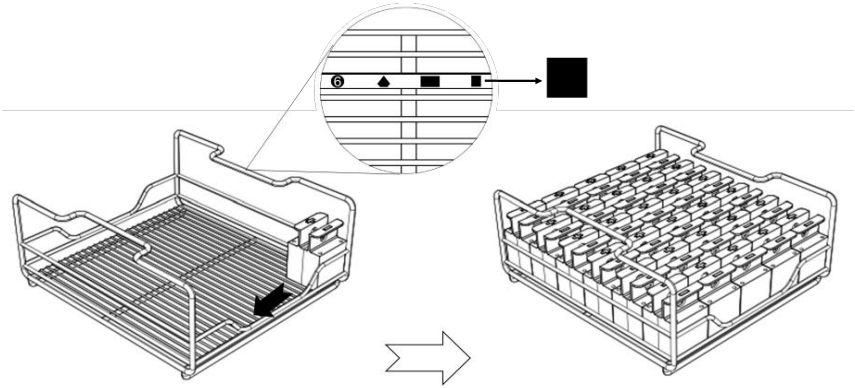

Bastoncini di ghiaccio: Ogni vaschetta può contenere 24 stampi per bastoncini di ghiaccio. Gli stampi per ghiaccio sono grigi e sono accoppiati a vaschette contrassegnate da un simbolo rettangolare. La disposizione degli stampi per ghiaccio è illustrata nella figura sottostante:

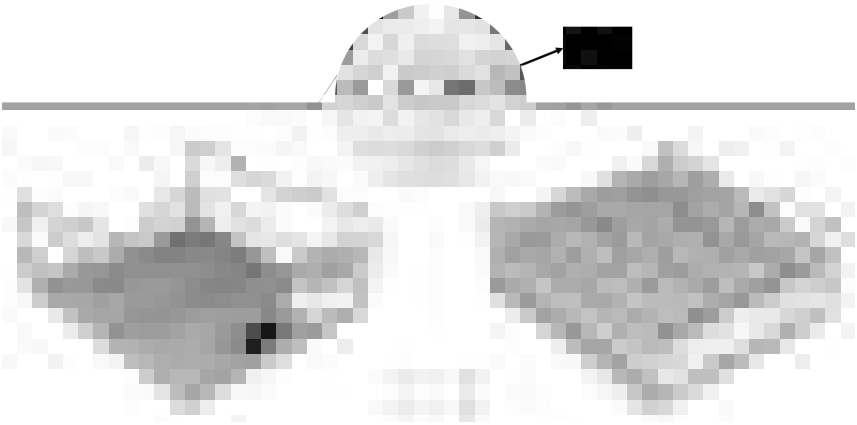

Opzionale:

Diamanti di ghiaccio: Ogni vaschetta può contenere 30 stampi per diamanti di ghiaccio. Gli stampi per ghiaccio sono viola e sono accoppiati a vaschette contrassegnate da un simbolo a forma di diamante. La disposizione degli stampi per ghiaccio è illustrata nella figura sottostante:

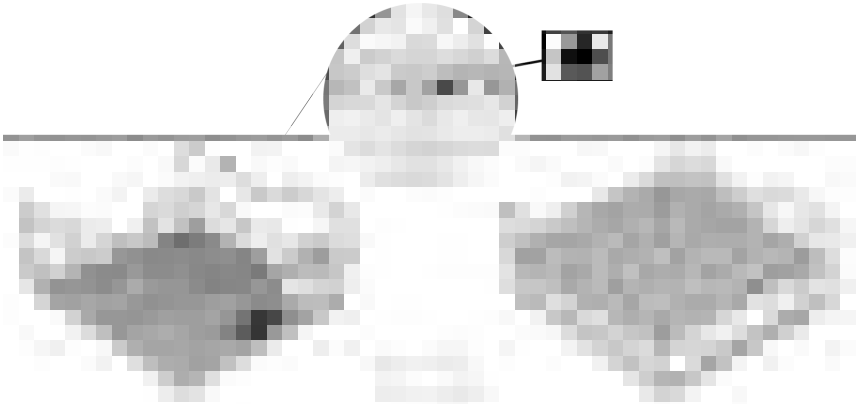

30. Inserire la vaschetta con gli stampi nei blocchi di supporto della macchina.

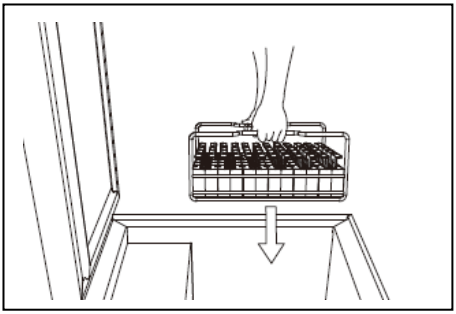

31. Chiudere il coperchio.

Attenzione: Quando si apre o si chiude il coperchio, sostenerlo sempre con la mano al fine di evitare infortuni.

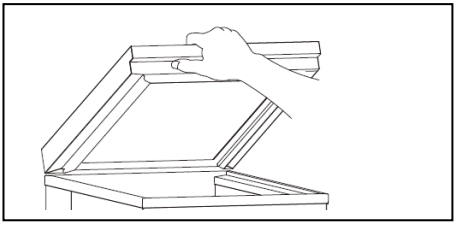

32. Quando si collega la macchina alla corrente elettrica, sul display appare la scritta "OFF". Premere il pulsante "Power" e la macchina entra in modalità standby.
33. Premere il pulsante "Ice", la spia si accende e la macchina inizia a funzionare:

21 La macchina inizia a caricare l'acqua, sul display appare "ICE1" e la prima spia della barra di avanzamento lampeggia.

22 Al termine dell'operazione di riempimento dell'acqua, la prima e la seconda spia della barra di avanzamento restano accese.

23 Non appena la macchina inizia a produrre ghiaccio, sul display compare alternativamente la scritta "ICE3" e il tempo di produzione del ghiaccio. Nel frattempo, la terza spia della barra di avanzamento lampeggia.

24 Al termine della produzione di ghiaccio, la terza luce della barra di avanzamento resta accesa e la macchina inizia il distacco del ghiaccio. La spia "Detach" si accende, sul display appare "ICE4" e la quarta spia della barra di avanzamento

lampeggia.

25 Una volta terminato il distacco del ghiaccio, le spie "Ice" e "Detach" si spengono, mentre la quarta e la quinta spia della barra di avanzamento restano accese. (Tutte le spie della barra di avanzamento sono accese al termine dell'intero processo di produzione del ghiaccio).

Attenzione: ① Se per qualche motivo la macchina non è in grado di caricare automaticamente l'acqua, è possibile aggiungerla manualmente fino a raggiungere il livello MAX, senza oltrepassare del tutto il foro di troppopieno. Non è consigliabile utilizzare acqua demineralizzata. Si consiglia di utilizzare acqua filtrata o minerale.

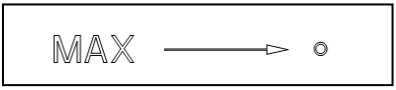

② Se si desidera distaccare anticipatamente il ghiaccio durante il processo di produzione, è necessario sbloccare la macchina premendo simultaneamente i pulsanti "Ice" e "Detach" per alcuni secondi. Quindi premere "Detach" e si avvia il distacco del ghiaccio.

34. Una volta concluso l'intero processo, tutte le spie della barra di avanzamento restano accese e la macchina emette tre segnali acustici. Le spie "Ice" e "Detach" si spengono, sul display appare la temperatura dell'armadietto e la macchina entra nella modalità di stoccaggio del ghiaccio.

Attenzione:

⑨ **Una volta attivata la modalità di stoccaggio del ghiaccio, in caso di blocco della macchina (causato da un'accidentale pressione di "Stop/Drain" o "Power"), tenere premuto il pulsante "Freeze" per circa 3 secondi perché il dispositivo torni in modalità stoccaggio.**

⑩ **Quando è attiva la modalità di stoccaggio, l'ultima lettera riportata sul display indica l'unità di misura della temperatura. "C" sta per Celsius e "F" per Fahrenheit. Per cambiare l'unità di temperatura, procedere come segue: Premere dapprima il pulsante "Stop/Drain" per tornare alla modalità standby. In seguito, premere e tenere premuti entrambi i pulsanti "Freeze" e "Stop/Drain" per circa 3 secondi in modo da completare il cambio di impostazione. Infine, tenere premuto il pulsante "Freeze" per circa 3 secondi per accedere nuovamente alla modalità di stoccaggio**

del ghiaccio.

35. Per il distacco del ghiaccio, sono disponibili due sistemi: Il 1° è consigliato quando esiste uno spazio operativo sufficiente; in caso contrario, si consiglia di utilizzare il 2° metodo.

Metodo 1: Rimuovere la vaschetta e metterla su un piano di lavoro per 15 minuti. Estrarre il primo stampo per ghiaccio dalla scanalatura del bordo della vaschetta, quindi proseguire con gli altri. Riporre la vaschetta con gli stampi rimanenti nella macchina per la conservazione.

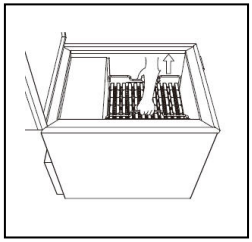

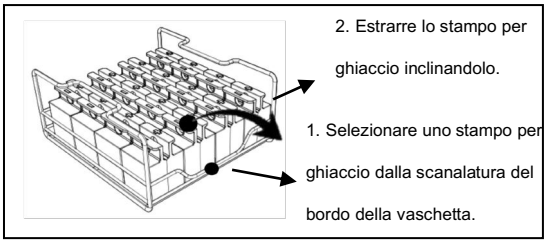

Metodo 2: Senza rimuovere la vaschetta, selezionare ed estrarre uno stampo per ghiaccio posto vicino al bordo della vaschetta nella macchina.

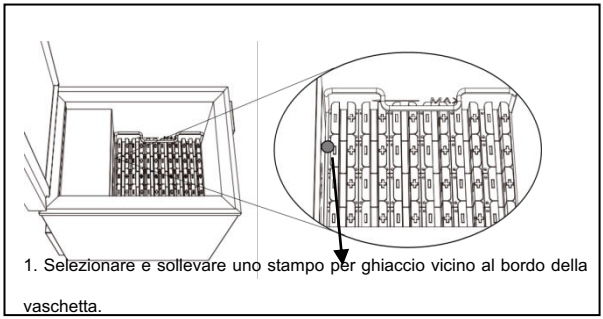

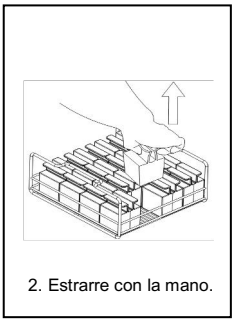

Se gli stampi per il ghiaccio sono congelati e non è possibile staccarli, utilizzare un utensile tipo scalpello per eliminare il ghiaccio circostante e rimuovere gli stampi liberi.

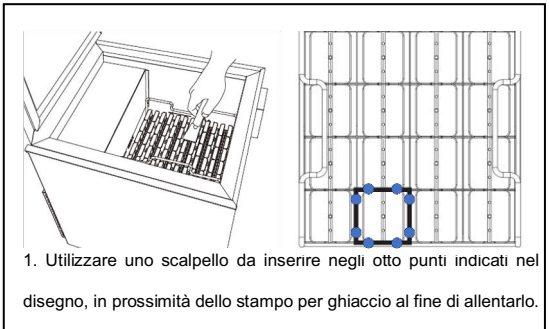

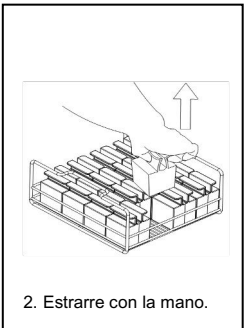

Attenzione: Per ottenere risultati ottimali, utilizzare i cubetti di ghiaccio entro 4 ore dalla loro preparazione. Una conservazione superiore alle 4 ore può alterarne la limpidezza o causarne lo scioglimento.

8. Aprire lo stampo e rimuovere il ghiaccio.

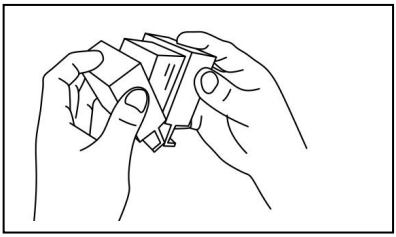

Attenzione:

- Nel caso in cui l'apertura dello stampo del ghiaccio risultasse difficoltosa, immergerlo per circa 1-2 secondi in acqua e procedere all'apertura.
- Terminata la fabbricazione, è possibile che sulla superficie del ghiaccio rimangano alcune incrostazioni o scaglie di ghiaccio. Queste si formano in corrispondenza dell'entrata dell'acqua nello stampo, una volta eliminate con un panno o uno scalpello, il ghiaccio trasparente sarà pronto per l'uso.
- Durante il funzionamento abituale, ogni lotto di ghiaccio raggiunge un tasso di completezza superiore al 90 %. La formazione di un velo bianco sulla superficie di ogni cubetto di ghiaccio è inferiore al 10 % della superficie totale. Durante l'estrazione del ghiaccio, operazioni quali la trazione o lo stiramento possono provocare piccole crepe sulla superficie. Generalmente, queste crepe possono essere corrette immergendo il ghiaccio in un liquido.

Come utilizzare la modalità “Freeze”

La macchina dispone della modalità "Freeze" per conservare gli alimenti a una temperatura di circa -15 ℃. Quando si utilizza questa modalità, non collocare gli stampi del ghiaccio nell’armadietto, ma lasciare le vaschette.

1. Quando si collega la macchina alla corrente elettrica, sul display appare la scritta "OFF". Premere il pulsante "Power" e la macchina entra in modalità standby.
2. Premere il pulsante "Freeze" per avviare la modalità di congelamento. Sul display appare la temperatura interna in tempo reale, che sarà regolata a circa -15 ℃.
3. Posizionare gli articoli nell’armadietto e chiudere il coperchio.

Pulizia

Per garantire un'efficienza ottimale della produzione di ghiaccio, pulire l'interno della macchina dopo ogni ciclo e prima di iniziarne uno nuovo:

17. Eliminare dall'interno i residui di ghiaccio.
18. Collegare la macchina. Quando sul display appare "OFF", premere il pulsante "Power" per passare alla modalità standby.
19. Tenere premuto il pulsante "Stop/Drain" per circa 3 secondi per avviare il drenaggio; sul display appare "dr."
20. Una volta scaricata completamente l'acqua, premere nuovamente il pulsante "Stop/Drain" per interrompere il drenaggio e completare il processo di pulizia.

Cura e manutenzione

29. Prima di eseguire la pulizia e la manutenzione, staccare la macchina dalla presa di corrente.
30. Pulire periodicamente la superficie della macchina con un panno umido per rimuovere polvere e sporcizia.
31. Pulire e disinfettare periodicamente gli stampi. Può essere lavato in lavastoviglie e disinfettato in uno sterilizzatore. Si consiglia di pulirlo ogni 15 giorni o in base alle proprie esigenze.
32. Pulire regolarmente l'armadietto e le vaschette con l'acqua. Si consiglia di pulirle ogni 15 giorni o in funzione della frequenza di utilizzo.
33. I non addetti ai lavori non devono smontare o effettuare la manutenzione della macchina.
34. Non inclinare la macchina durante lo spostamento o il trasporto, altrimenti potrebbe danneggiarsi.
35. La ditta non sarà responsabile di eventuali danni o problemi relativi alla qualità della macchina causati da utenti che non utilizzano la macchina secondo le indicazioni del presente manuale.

Soluzione dei problemi

Impossibile avviare il dispositivo

Accertarsi che il cavo elettrico sia inserito nella presa di corrente.

▪ Controllare se il cavo di alimentazione è danneggiato. In tal caso, non utilizzare il dispositivo.

▪ In caso contrario, rivolgersi a tecnici specializzati per la manutenzione. (Il problema potrebbe derivare dal fatto che il pannello di controllo è danneggiato, il connettore del cavo è allentato ecc.)

Impossibile riempire d'acqua

▪ Accertarsi che il pulsante sia stato premuto e che la linea tratteggiata sul display si muova su e giù.

▪ Verificare se la sorgente d'acqua a cui è collegata è aperta.

▪ Se la valvola d'entrata dell'acqua è difettosa o priva di corrente, rivolgersi a un tecnico specializzato per la manutenzione.

Impossibile scaricare l'acqua

▪ Provare a tenere premuto il tasto "Stop/Drain" per circa tre secondi in modalità standby per far defluire l'acqua.

▪ Accertarsi che il tubo di scarico non sia ostruito.

▪ In caso di anomalie della valvola di scarico o della pompa, rivolgersi a tecnici specializzati per la manutenzione.

Impossibile produrre ghiaccio o refrigerare

▪ Quando è in corso il riempimento dell'acqua, il foro di troppopieno può essere ostruito dalla presenza di bolle d'aria o di altri oggetti. L'acqua non riesce a defluire e il programma di produzione del ghiaccio viene interrotto. È necessario ripulire il foro per far sì che l'acqua defluisca senza problemi.

▪ Il sensore del livello dell'acqua potrebbe essere danneggiato, per cui il livello dell'acqua non può essere rilevato e la macchina non si avvia. Verificare che il livello dell'acqua abbia raggiunto il livello del foro di troppopieno, quindi provare a tenere

premuto il pulsante "Ice" per circa 3 secondi in modo da bypassare il riempimento dell'acqua e passare alla fase successiva.

▪ Il pannello comandi e il pannello di alimentazione potrebbero essere danneggiati o il connettore del cavo potrebbe essere allentato, il che richiede l'intervento di un tecnico specializzato.

Impossibile distaccare il ghiaccio

▪ Provare a tenere premuto il tasto "Detach" per circa 3 secondi in modalità standby per per riavviare il processo di distacco del ghiaccio.

▪ Il pannello comandi e il pannello di alimentazione potrebbero essere danneggiati o il connettore del cavo potrebbe essere allentato, il che richiede l'intervento di un tecnico specializzato.

▪ Il riscaldamento e la circolazione dell'acqua possono danneggiare o allentare i morsetti di alimentazione o altri componenti, il che richiede l'intervento di un tecnico specializzato.

Tempo o temperatura inesatti

▪ Il pannello comandi, il pannello elettrico e il sensore di temperatura potrebbero essere danneggiati o il connettore del cavo potrebbe essere allentato, il che richiede l'intervento di un tecnico specializzato.

Risultati insoddisfacenti nella produzione del ghiaccio

▪ Rivolgersi al servizio tecnico o al personale di vendita per l'assistenza post-vendita.

Codici di errore

Codice	Problema	Soluzione
H2O	Il riempimento dell'acqua supera le 3 ore e l'interruttore del livello dell'acqua non si attiva.	1. La pressione dell'acqua potrebbe essere troppo elevata e la valvola di entrata dell'acqua non si può aprire; oppure la pressione dell'acqua è troppo bassa e il livello dell'acqua

		nell’armadietto non può raggiungere il foro di troppopieno in 3 ore. Cercare di aggiungere manualmente acqua fino al livello MAX per verificare se la macchina riesce a funzionare. 2. Potrebbe essere dovuto alla valvola d'entrata dell'acqua o a un guasto del sensore di livello dell'acqua, che richiede l'intervento di un tecnico specializzato.
LP	Durante i processi di produzione ICE3 e distacco del ghiaccio ICE4, nel caso di un'improvvisa interruzione nell'erogazione dell'energia elettrica e del suo successivo ripristino, sul display apparirà "LP". In caso di interruzione nell'erogazione dell'energia elettrica durante il processo di riempimento dell'acqua ICE1 o di stoccaggio del ghiaccio, al ripristino della corrente sul display apparirà "OFF" e non "LP".	1. Sollevare il coperchio per verificare se l’armadietto sta congelando. 2. Se l’armadietto non fosse ancora ghiacciato: a) Premere "Ice" o "Stop/Drain" per uscire dal display "LP". b) Premere nuovamente "Ice" per riprendere la produzione di ghiaccio. 3. Se l’armadietto sta congelando: a) Premere "Ice" o "Stop/Drain" per uscire dal display "LP". b) Premere "Detach" per lo sbrinamento; rimuovere tutti gli stampi del ghiaccio una volta terminato il distacco del ghiaccio. c) Tenere premuto "Stop/Drain" per 3 secondi; sul display apparirà "0000" o "dr" per far defluire l'acqua residua. d) Reinserire gli stampi del

		ghiaccio e premere "Ice" per riavviare la produzione del ghiaccio.

GRAZIE

Grazie per aver scelto la nostra macchina per la produzione di cubetti di ghiaccio trasparente! Per eventuali chiarimenti sull'utilizzo del prodotto, non esitate a contattarci.

Advanced Cuisine Technology
E-mail: aftersales@thespacetec.com
Web: www.advanced-cuisine.com

CONFORMITÀ

I componenti del nostro prodotto sono stati sottoposti a rigorosi test per conformarsi agli standard normativi e alle specifiche stabilite dalle autorità internazionali, indipendenti e federali.

I nostri prodotti sono contrassegnati dai seguenti marchi UE:

Direttiva sulla compatibilità elettromagnetica 2014/30/UE

EN IEC 55014-1:2021

EN IEC 55014-2:2021

EN IEC 61000-3-2:2019+A1:2021

EN 61000-3-3:2013+A1 :2019+A2:2021

INFORMAZIONI SULLA GARANZIA

I nostri prodotti hanno una garanzia limitata di 2 anni. Le sostituzioni in garanzia sono consentite entro 2 anni dalla data originale di acquisto. Per poter usufruire di una sostituzione in garanzia, è necessario:

Aver acquistato il prodotto negli ultimi 2 anni.

Avere il numero d'ordine originale o l'e-mail utilizzata per l'acquisto. Se il prodotto è stato acquistato tramite un rivenditore, un rivenditore partner o un altro sito web, è necessario presentare una copia della ricevuta originale.

** Inviare una e-mail per richiedere l'assistenza in garanzia a: aftersales@thespacetec.com **

CERTIFICATO DI GARANZIA

** Inviare una e-mail per richiedere l'assistenza in garanzia a: aftersales@thespacetec.com **

Nome del cliente _____

Indirizzo _____

Città/Regione/CAP _____

Numero di telefono _____

Indirizzo e-mail _____

Data originale d'acquisto _____

Modello prodotto n. _____

Numero di serie (se applicabile) _____

Nome del cliente _____