DSP60-16-S2

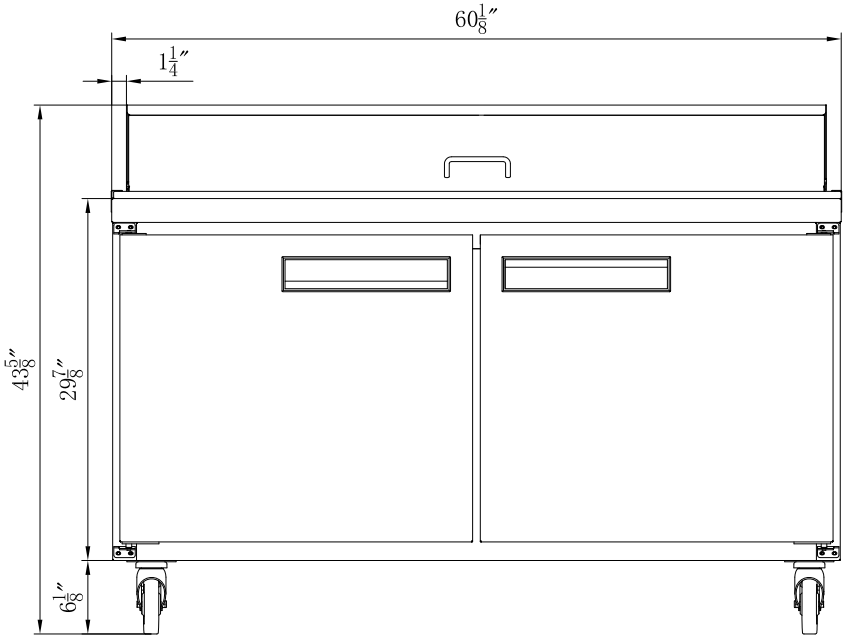
60 1/8″
1 1/4″
43 5/8″
29 7/8″
6 1/8″

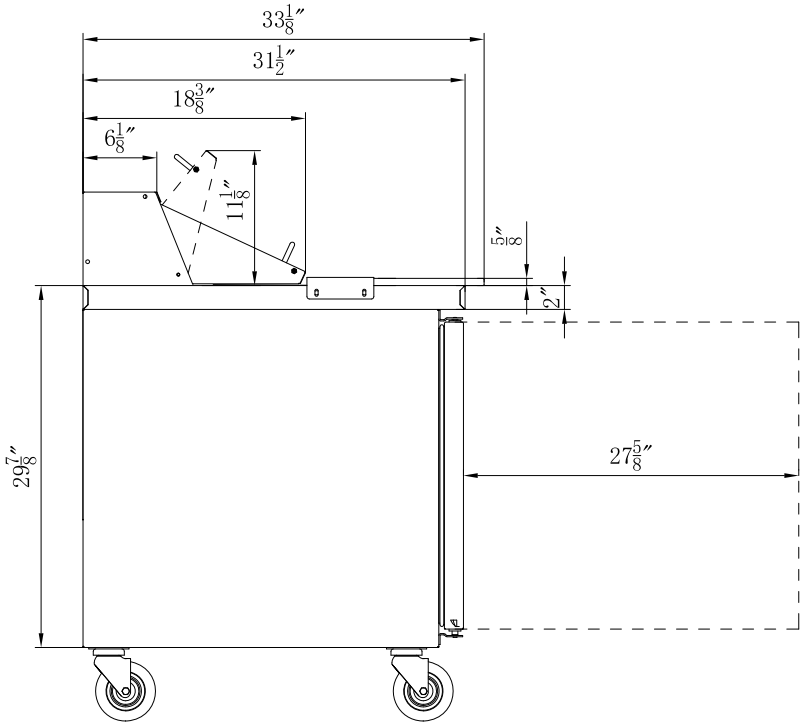
33 1/8″
31 1/2″
18 3/8″
6 1/8″
11 1/8″
5/8″
2″
29 7/8″
27 5/8″

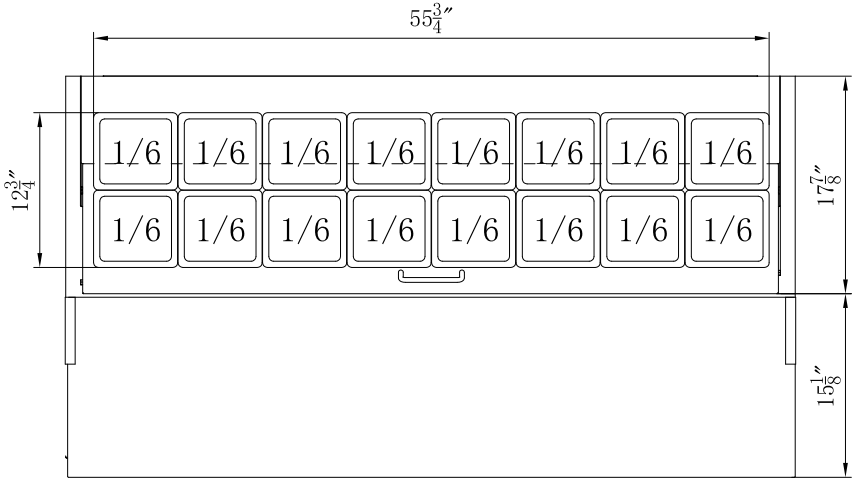
55 3/4″
12 3/4″
17 7/8″
15 1/8″
1/6
1/6
1/6
1/6
1/6
1/6
1/6
1/6
1/6
1/6
1/6
1/6
1/6
1/6
1/6
1/6